- Проверьте все металлические детали на наличие ржавчины. При наличии ржавчины очистите и покройте краской без содержания свинца, отвечающей требованиям 16 CFR 1303;
- Разровняйте граблями и проверьте глубину амортизационной защитной основы для предотвращения уплотнения и поддержания требуемой глубины; при необходимости замените.
- Когда температура снизится ниже -18 °C, рекомендуется внести игрушку в здание. А, если она останется снаружи, ее не использовать.

ДЕМОНТАЖ

- Изделие следует демонтировать и утилизировать так, чтобы мелкие детали и острые края не представляли опасности.

ОБСЛУЖИВАНИЕ КЛИЕНТА

КОНТАКТНАЯ ИНФОРМАЦИЯ

ООО "САКС Игрушки"
Г. МОСКВА, ЦЕНТРАЛЬНЫЙ ОФИС
117321, ул. Профсоюзная д.132,
корп. 8, офис 300
Электронный адрес: office@saks.ru
Номер телефона: +7 (495) 961 00 12
Факс: +7 (495) 338 23 03

Напечатано Польше.

© The Little Tikes Company входит в состав концерна MGA Entertainment company. LITTLE TIKES® является товарным знаком компании Little Tikes на территории США и в других странах. Все логотипы, названия, персонажи, образы, изображения, рекламные лозунги и внешний дизайн упаковки являются собственностью компании Little Tikes. Адрес и упаковку следует сохранить для консультации, поскольку они содержат важную информацию. Содержимое, т.е. спецификация и цвета, могут отличаться от показанных на фотографиях. Инструкция приложена. Прежде, чем передать изделие в пользование детям, следует удалить всю упаковку, этикетки, ленты и скрепки.

ГАРАНТИЯ

Фирма Little Tikes производит веселые игрушки высокого качества. Покупатель получает гарантию в том, что наш продукт не имеет брака материалов или выполнения на период одного года с момента покупки (доказательством покупки является чек, содержащий дату покупки). Согласно решению фирмы Little Tikes, правом Клиента является в рамках рекламации требование о замена дефектной детали или заменой изделия. Данная гарантия имеет место только тогда, когда изделие эксплуатировалось и устанавливалось согласно инструкции. Эта гарантия не касается случаев неправильного использования, несчастных случаев, косметических вопросов, как например, потеря насыщенности цвета или царапины, возникающие в процессе нормально использования, а также других причин, вытекающих из недостатком материала или производства.

США и Канада: Для того, чтобы получить помощь по вопросам гарантии, зайдите на сайт www.littletikes.com. Позвоните по номеру 1-800-231-0183 или напишите по адресу: Consumer Service, The Little Tikes Company, 2180 Barlow Road, Hudson OH 44236, U.S.A. Некоторые запчасти есть в наличии и после истечения срока гарантии; по этому вопросу сконтактируйтесь, пожалуйста, с нами.

За пределами США и Канады: Для того, чтобы получить помощь по вопросам гарантии, обращайтесь, пожалуйста, к продавцу. Гарантия дает потребителю определенные права, но не ограничивает других прав, вытекающих из правовых норм, которые могут ему принадлежать. В некоторых случаях невозможно нести ответственность за случайные повреждения, тогда вышеприведенные ограничения не найдут применения.

Храните это руководство, поскольку она содержит важную информацию.

ΕΛΛΗΝΙΚΑ

FIRE TRUCK ACTIVITY GYM™

Ηλικίες: από 1 1/2 - 5 ετη
Παρακαλούμε φυλάξτε την απόδειξη αγοράς.

⚠ ΠΡΟΕΙΔΟΠΟΙΗΣΗ:

ΕΝΗΛΙΚΩΝ ΣΥΝΕΛΕΥΣΗ ΠΟΥ ΑΠΑΙΤΟΥΝΤΑΙ.

- Κρατήστε αυτές τις οδηγίες για μελλοντική χρήση.
- Πριν τη συναρμολόγηση, σημειώστε ότι η συσκευασία περιέχει μικρά εξαρτήματα: το υλικό πιθανόν να προκαλέσει κίνδυνο ασφυξίας και να περιέχει κοφτερές άκρες και μύτες. Φυλάξτε το μακριά από τα παιδιά μέχρι τη συναρμολόγηση.
- Προς αποφυγή ενδεχόμενου σοβαρού τραυματισμού, τα παιδιά δεν πρέπει να χρησιμοποιούν τον εξοπλισμό έως ότου έχει εγκατασταθεί σωστά.
- Οι πτώσεις σε σκληρές επιφάνειες μπορεί να προκαλέσουν τραυματισμό στο κεφάλι ή άλλους σοβαρούς τραυματισμούς. Μην το βάζετε ποτέ σε τσιμέντο, άσφαλτο, ξύλο, πατημένο χώμα, γρασίδι ή άλλες σκληρές επιφάνειες. Η μοκέτα επάνω από σκληρά πατώματα μπορεί να μην αποτρέψει τον τραυματισμό. Χρησιμοποιείτε πάντοτε προστατευτική επιφάνεια στο δάπεδο κάτω και γύρω από τον παιχνιδότοπο σύμφωνα με τα εσώκλειστα «Δελτία Πληροφοριών για τους Καταναλωτές σχετικά με τα Υλικά Επικάλυψης Παιχνιδότοπου». Απαιτείται μέγιστη προστασία για πτώση από ύψος μέχρι 45,7 cm.
- Απαιτείται η επιτήρηση από ενήλικο άτομο. Μην αφήνετε τα παιδιά χωρίς επιτήρηση.
- Αυτό το προϊόν είναι κατασκευασμένο για παιδιά ηλικίας 1 1/2 - 5 έτη.
- Μέγιστο όριο βάρους ανά παιδί: 27 κιλά (60 λίβρες). Χρήση από 3 παιδιά μόνο.
- Φοράτε πάντα παπούτσια.
- Αυτό το προϊόν προορίζεται για παιχνίδι μέσα και έξω από το σπίτι για οικογενειακή μόνο χρήση.
- Η τήρηση των παρακάτω οδηγιών και προειδοποιήσεων μειώνει την πιθανότητα σοβαρού ή θανατηφόρου τραυματισμού.
- Τοποθετήστε το προϊόν σε επίπεδο έδαφος, τουλάχιστον 2 μ. (6 πόδια) μακριά από κάθε άλλο αντικείμενο. Τα αντικείμενα που πρέπει να αποφεύγετε περιλαμβάνουν μεταξύ άλλων: φράκτες, κτίρια, γκαράζ, σπίτια, χαμηλά κλαδιά, σχοινιά απλώματος ρούχων ή ηλεκτρικά καλώδια.
- Συνιστάται ο προσανατολισμός του συναρμολογημένου προϊόντος να είναι έτσι ώστε να περιορίζεται η άμεση ηλιακή ακτινοβολία στις επιφάνειες που στέκονται ή κάθονται τα παιδιά.
- Συμβουλεύστε τα παιδιά πώς να χρησιμοποιούν σωστά αυτό το προϊόν. εφόσον αυτό έχει συναρμολογηθεί και τοποθετηθεί σωστά και μόνο για τον σκοπό που καστεναστηκε.
- Μην αφήνετε τα παιδιά να σκαρφαλώνουν στην κούνια όταν αυτή είναι βρεγμένη.
- Δώστε οδηγίες στα παιδιά να μην συνδέουν αντικείμενα στην κούνια τα οποία δεν είναι ειδικά σχεδιασμένα για χρήση με αυτήν την κούνια, όπως, μεταξύ άλλων, σχοινάκια, σχοινιά στεγνώματος ρούχων, λουράκια ζώων, καλώδια και αλυσίδες που μπορεί να ενέχουν κίνδυνο στραγγαλισμού.
- Μάθετε στα παιδιά να βγάζουν το κράνος οδήγησης ποδηλάτου ή άλλου σπορ όταν παίζουν σε αυτό το παιχνίδι.
- Ντύνετε τας παιδιά κατάλληλα: αποφεύγετε τα χαλαρά ρούχα όπως τα πόντσο, τα φουλάρια, κλπ. που μπορεί να αποβούν επικίνδυνα κατά τη χρήση αυτού του εξοπλισμού.
- Προστατέψτε τα μάτια σας. Να φοράτε πάντα γυαλιά ασφαλείας όταν χρησιμοποιείτε σφυρί ή ηλεκτρικά εργαλεία.

ΣΥΝΤΗΡΗΣΗ:

⚠ ΠΡΟΕΙΔΟΠΟΙΗΣΗ:

Το παιχνίδι αυτό μπορεί να αναποδογυρίσει ή να προκαλέσει την πτώση του παιδιού αν δεν του κάνετε τακτικό έλεγχο.

Θα πρέπει να κάνετε τους παρακάτω ελέγχους στην κούνια στην αρχή κάθε εποχής και δύο φορές το μήνα κατά την περίοδο χρήσης της:

- Εγκαταστήστε πάλι κάθε πλαστικό εξάρτημα, όπως τα καθίσματα της κούνιας ή άλλα αντικείμενα που αφαιρέθηκαν για την κρύα εποχή.
- Σφίξτε καλά όλα τα υλικά.
- Γρασάρετε όλα τα μεταλλικά κινούμενα μέρη στην αρχή κάθε εποχής για παιχνίδι και δύο φορές το μήνα κατά την περίοδο χρήσης.
- Ελέγξτε όλα τα προστατευτικά καλύμματα στα μπουλόνια, τους σωλήνες, τις άκρες και τις γωνίες. Αντικαταστήστε αν υπάρχουν χαλαρά ή ραγισμένα εξαρτήματα ή εξαρτήματα που λείπουν.
- Ελέγξτε όλα τα κινούμενα μέρη, περιλαμβανομένων των καθισμάτων της κούνιας, των σχοινιών, των καλωδίων και των αλυσίδων για φθορά, σκουριά ή άλλη αλλοίωση. Αντικαταστήστε αν ισχύει οποιαδήποτε από αυτές τις συνθήκες.
- Ελέγξτε τα μεταλλικά μέρη για σκουριά. Αν βρείτε σκουριά, τρίψτε με γυαλόχαρτο και βάψτε το μέρος με μπογιά που δεν περιέχει μόλυβδο, σύμφωνα με τις απαιτήσεις του κανονισμού 16 CFR 1303.
- Ισοπεδώστε με τσουγκράνα και ελέγξτε το βάθος του υλικού χαλαρής πλήρωσης της προστατευτικής επίστρωσης για να αποφύγετε την συμπίεση του χώματος και να διατηρήσετε το κατάλληλο βάθος. Αντικαταστήστε όταν χρειάζεται.
- Μεταφέρετε το παιχνίδι μέσα στο σπίτι ή μην το χρησιμοποιείτε όταν η θερμοκρασία πέφτει κάτω από τους -18°C / 0°F.

ΑΠΟΡΡΙΨΗ

- Αποσυναρμολογήστε και απορρίψτε τον εξοπλισμό με τέτοιο τρόπο ώστε να μη δημιουργούνται επικίνδυνες καταστάσεις όπως, μεταξύ άλλων, ύπαρξη μικρών αντικειμένων ή αιχμηρών άκρων στον εξοπλισμό που απορρίπτετε.

ΕΞΥΠΗΡΕΤΗΣΗ ΠΕΛΑΤΩΝ

Έχετε κάποια ερώτηση ή επιφύλαξη σχετικά με αυτό το προϊόν; Παρακαλούμε ελάτε σε επαφή με το κατάστημα από όπου το προϊόν αγοράστηκε. Εάν χρειάζεστε επιπρόσθετη βοήθεια, επικοινωνήστε με τον τοπικό διανομέα. Εάν ακόμη έχετε κάποιο πρόβλημα ή ερώτηση, παρακαλούμε να μας γράψετε στην ακόλουθη διεύθυνση:

Little Tikes Greece
Giochi preziosi Hellas S.A.
7 Granikou Str., Maroussi,
151 25 Athens, Greece
Email: info@giochipreziosi.gr
Tel: +30 210 6100381-2

Εκτυπώθηκε στην Πολωνία.

© The Little Tikes Company, μια θυγατρική εταιρία της MGA Entermainment. Το LITTLE TIKES® είναι εμπορικό σήμα της Little Tikes στις Η.Π.Α. και σε άλλες χώρες. Όλα τα λογότυπα, οι επωνυμίες, οι χαρακτήρες, οι προσομειώσεις, οι εικόνες, τα σλόγκαν και η εμφάνιση συσκευασίας αποτελούν ιδιοκτησία της Little Tikes. Παρακαλούμε κρατήστε αυτή τη διεύθυνση και τη συσκευασία για αναφορά διότι περιέχει σημαντικές πληροφορίες. Το περιεχόμενο, συμπεριλαμβανομένων και των προδιαγραφών και των χρωμάτων, ενδέχεται να διαφέρει από φωτογραφίες που απεικονίζονται στη συσκευασία. Περικλείονται οδηγίες. Παρακαλούμε αφαιρέστε όλο το υλικό συσκευασίας περιλαμβανομένων και των ετικετών, των σχοινιών και των ραφών προτού δώσετε αυτό το προϊόν σε ένα παιδί.

ΠΕΡΙΟΡΙΣΜΕΝΗ ΕΓΓΥΗΣΗ

Η Εταιρία Little Tikes κατασκευάζει διασκεδαστικά, υψηλής ποιότητας παιχνίδια. Εγγυώμαστε στον αρχικό αγοραστή ότι αυτό το προϊόν δεν φέρει ελαττώματα σε υλικά ή συσκευασία για ένα έτος *από την ημερομηνία αγοράς (απαιτείται η απόδειξη αγοράς με ημερομηνία πώλησης). Οι μόνες αποζημιώσεις που διαθέτονται υπό αυτήν την εγγύησης, κατά την αποκλειστική κρίση της Εταιρίας Little Tikes, θα είναι είτε η αντικατάσταση του ελαττωματικού εξαρτήματος του προϊόντος ή αντικατάσταση του προϊόντος. Η εγγύηση αυτή ισχύει μόνο εάν το προϊόν έχει συναρμολογηθεί και συντηρείται σύμφωνα με τις οδηγίες. Η εγγύηση αυτή δεν καλύπτει κακή χρήση, ατύχημα, θέματα αισθητικής όπως το ξεθώριασμα ή τα σχισίματα από φυσική φθορά, ή οποιαδήποτε άλλη αιτία που δεν προκύπτει από ελαττώματα σε υλικά και εργασία. * Η περίοδος εγγύησης ισχύει για (3) μήνες για τη φροντίδα εμπορικών αγοραστών.

Για τις Η.Π.Α. και τον Καναδά: Για πληροφορίες σέρβις ή αντικατάσταση σχετικά με την εγγύηση εξαρτημάτων, παρακαλούμε επισκεφθείτε τον ιστότοπό μας στη διεύθυνση www.littletikes.com, τηλεφωνήστε στον αριθμό 1-800-321-0183 ή γράψτε στη διεύθυνση: Consumer Service, The Little Tikes Company, 2180 Barlow Road, Hudson, OH 44236, USA. Ορισμένα εξαρτήματα ενδέχεται να είναι διαθέσιμα για αγορά αφού λήξει η εγγύηση – επικοινωνήστε μαζί μας για λεπτομέρειες.

Εκτός των Η.Π.Α. και του Καναδά: Επικοινωνήστε με το μέρος όπου αγοράσατε το προϊόν σχετικά με το σέρβις εγγύησης. Η εγγύηση αυτή σας παραχωρεί συγκεκριμένα νομικά δικαιώματα, και μπορεί να έχετε και άλλα δικαιώματα επίσης, τα οποία διαφέρουν από χώρα /πολιτεία σε χώρα/ πολιτεία. Ορισμένες χώρες/πολιτείες δεν επιτρέπουν την εξαίρεση περιορισμών τυχαίας ή επακόλουθης ζημιάς, και ως εκ τούτου ενδέχεται ο ανωτέρω περιορισμός ή η εξαίρεση να μην ισχύουν για εσάς.

Παρακαλώ κρατήστε αυτό το εγχειρίδιο καθώς περιέχουν σημαντικές πληροφορίες.

little tikes®

173776E3

XIM173776E3 - 3/18

www.littletikes.com
www.littletikes.co.uk
www.littletikes.nl
www.littletikes.pl

ENGLISH

FIRE TRUCK ACTIVITY GYM™

Ages: 1 1/2 - 5 years
Please save sales receipt for proof of purchase.

⚠ WARNING:

ADULT ASSEMBLY REQUIRED.

- Keep these instructions for future reference.
- Prior to assembly, this package contains small parts: hardware which is a choking hazard and may contain sharp edges and sharp points. Keep away from children until assembled.
- To prevent serious injury, children must not use the equipment until properly installed.
- Falls onto hard surfaces can result in head or other serious injuries. Never place on concrete, asphalt, wood, packed earth, grass or other hard surfaces. Carpet over hard floors may not prevent injury. Always use protective surfacing on the ground under and surrounding the playground equipment according to the enclosed "Consumer Information Sheet for Playground Surfacing Materials." Maximum fall height protection up to 18" (45,7 cm) required.
- Adult supervision required. Do not leave children unattended.
- This product is intended for use by children ages 1 1/2-5 yrs.
- Maximum weight per child: 50 lbs. (23 kg). Limit 2 children.
- Shoes must be worn at all times.
- This product is intended for indoor/outdoor domestic family use only.
- Observing the following statements and warnings reduces the likelihood of serious or fatal injury.
- Place this product on level ground and at least 6' (2 m) away from any object. Objects to be avoided include, but are not limited to, fences, buildings, overhead branches, laundry lines or electrical wires.

Adult assembly required / Le montage devra être effectué par un adulte / Debe ser ensamblado por un adulto / Zusammenbau durch erwachsene eforderlich / Konieczny jest montaż przez osoby dorosłe / In elkaar te zetten door een volwassene / Il montaggio richiede l'intervento di adulti / Samlingen af dette legetøj bør foretages af voksne / Montáž musí být provedena dospělou osobou / УСТАНОВКА ДОЛЖНА ПРОИЗВОДИТЬСЯ ВЗРОСЛЫМИ / ΕΝΗΛΙΚΩΝ ΣΥΝΕΛΕΥΣΗ ΠΟΥ ΑΠΑΙΤΟΥΝΤΑΙ

EN Tools required (not included)
FR Outils Requis (non compris)
ES Herramientas Requeridas (no incluidas)
DE Erforderliches Werkzeug (nicht enthalten)
PL Niezbędne narzędzia (nie są objęte zestawem)
NL Benodigd gereedschap (niet inbegrepen)
IT Strumenti richiesti (non inclusi)
DK Påkrævet værktøj (medfølger ikke)
CZ Potřebné nástroje (nejsou součástí balení)
RU Необходимые инструменты (не входят в комплект поставки)
GR Απαιτούμενα εργαλεία (δεν περιλαμβάνονται)

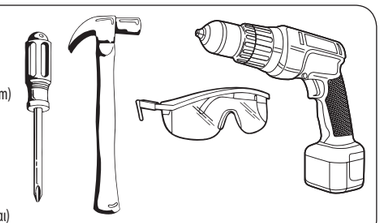

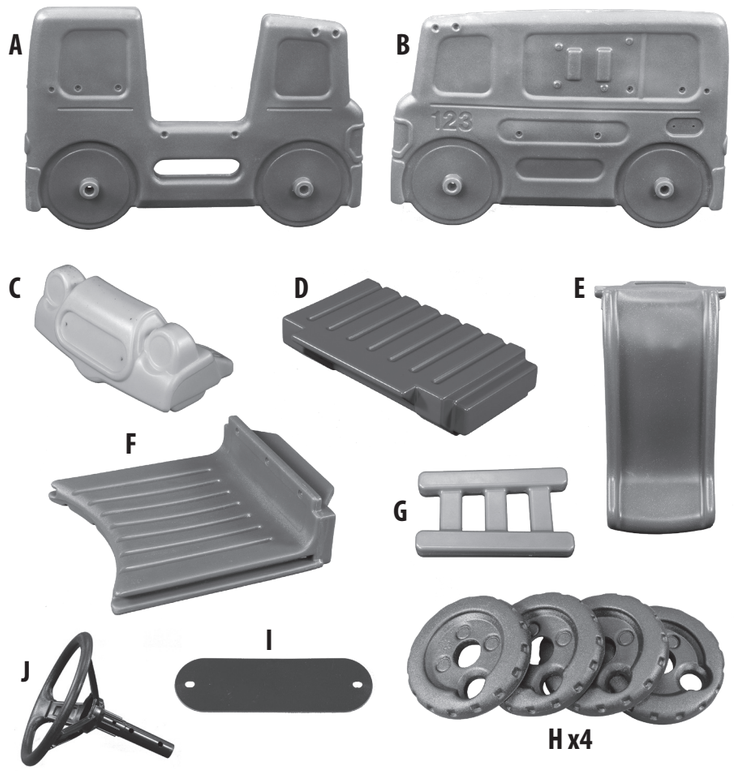

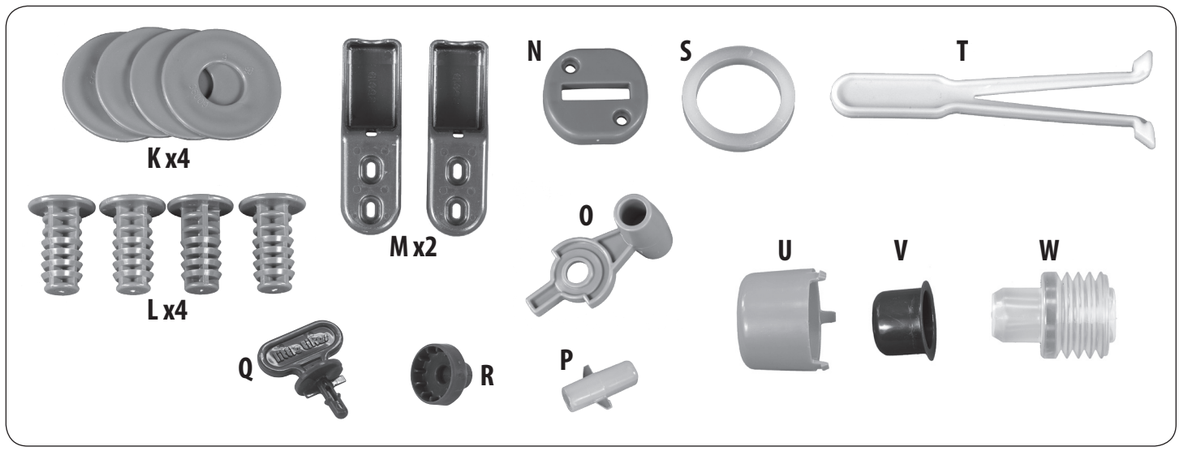

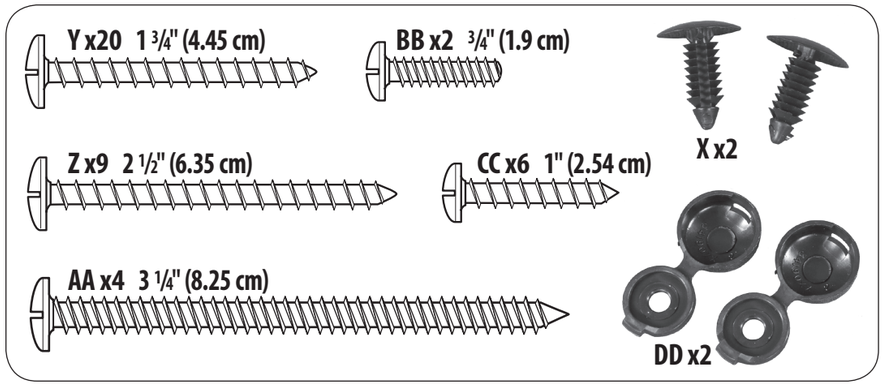

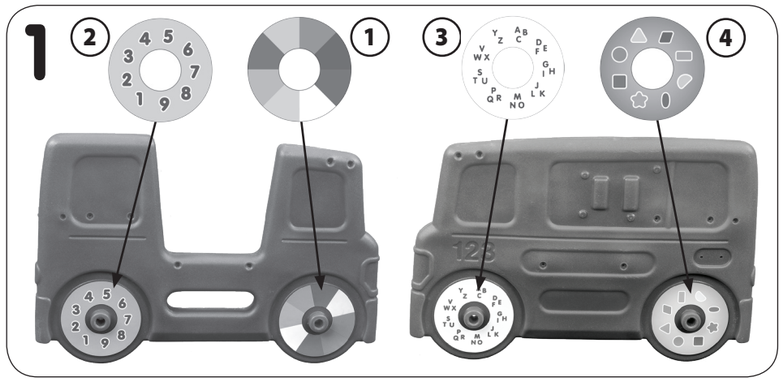

Decals must be applied to a clean, dry surface. Wipe clean with a dry rag before application. Remove air from under decals by applying pressure to the decals starting from thecenter, and work towards edges.

Les autocollants doivent être appliqués sur une surface propre et sèche. Essuyez avec un chiffon sec avant l'application. Retirez l'air sous les autocollants en appliquant une pression sur ceux-ci, en partant du centre et en direction des bords.

Las calcomanías deben aplicarse en una superficie limpia y seca. Limpie la superficie con un trapo seco antes de colocarlas. Quite el aire atrapado debajo de las calcomanías haciendo presión desde el centro hacia los bordes.

Klebebilder müssen auf eine saubere, trockene Oberfläche geklebt werden. Vor dem Anbringen mit einem trockenen Lappen abwischen. Luftblasen unter den Klebebildern entfernen, indem die Klebebilder von der Mitte nach außen festgedrückt werden.

Le decalcomanie devono essere applicate su superfici pulite e asciutte. Pulire con uno straccio asciutto prima dell'applicazione. Rimuovere l'aria dalla superficie sottostante le decalcomanie premendo su di esse a partire dal centro e spostandosi verso le estremità.

Naklejki należy naklejać na czystą i suchą powierzchnię. Przed naklejeniem przetrzyj powierzchnię suchą szmatką. Usuń powietrze spod naklejek, naciskając je od środka w kierunku krańców.

Breng stickers op een schoon, droog oppervlak aan. Veeg het oppervlak voor het aanbrengen schoon met een droge doek. Verwijder luchtbellen onder de stickers door eerst op het midden te drukken en dan naar de rand toe te werken.

Mærkaterne skal påføres en ren, tør overflade. Tør overfladen af med en tør klud før påføring. Fjern luft fra under mærkaterne ved at trykke ned på mærkaterne fra midten og ud mod kanterne.

Obtisky je nutné umístit na čistý suchý povrch. Před použitím utřete suchým hadříkem. Odveďte vzduch z prostoru pod obtisky tak, že na ně zatlačíte od středu a postupujete ke stranám.

Наклейки наносить на чистую, сухую поверхность. Перед нанесением протереть поверхность сухой тряпкой. При нанесении надавить на центр наклейки, а затем проводить рукой от центра к краям для удаления воздуха из-под наклейки.

Οι χαλκομανίες πρέπει να τοποθετηθούν σε καθαρή, στεγνή επιφάνεια. Καθαρίστε με ένα στεγνό πανί πριν από την εφαρμογή. Αφαιρέστε τον αέρα κάτω από τη χαλκομανία πιέζοντας την χαλκομανία αρχικά στο κέντρο και κατόπιν προς τα άκρα.

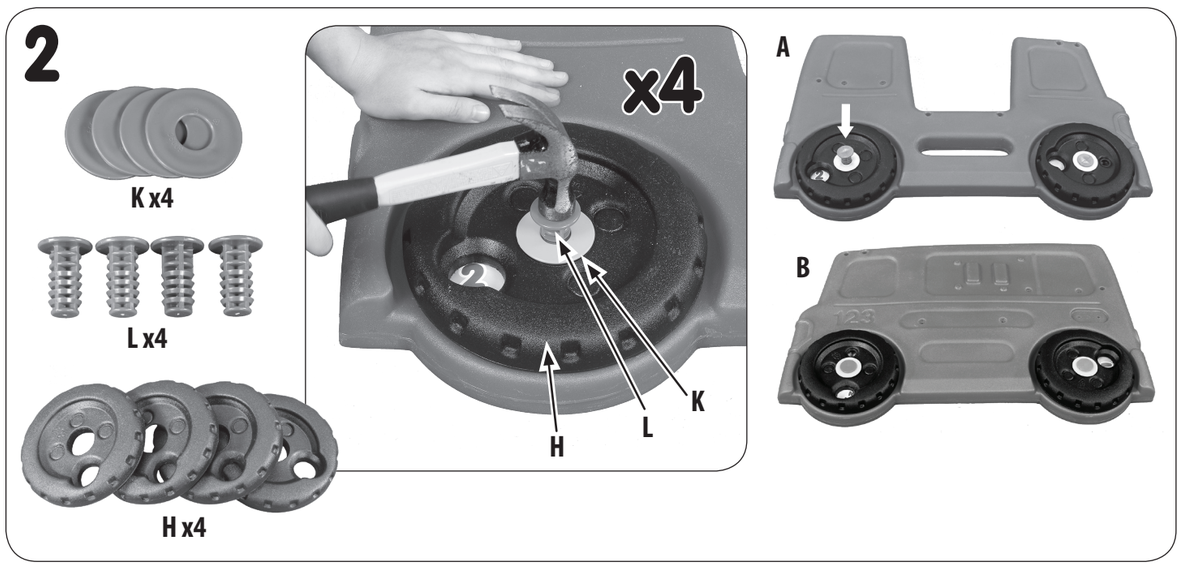

VEDLIGEHOLDELSE

⚠ ADVARSEL:

Hvis man ikke foretager periodiske eftersyn, kan det forårsage, at dette produkt vælter, eller at et barn falder.

Følgende tjek skal foretages ved hver sæsonstart og to gange månedligt i løbet af anvendelsesperioden:

- Geninstallér plastikdele, såsom gyngesæder eller andre elementer, der blev fjernet i vinterhalvåret.
- Stram alt isenkram.
- Smør alle bevægelige metaldele i begyndelsen af legesessionen og to gange årligt i løbet af legesessionen.
- Kontroller alle beskyttelsesdæksler på bolte, rør, kanter og hjørner. Udskift dele, der er løse, revnede eller manglende.
- Kontroller alle bevægelige dele herunder svingsæder, reb, kabler og kæder for slitage, rust eller øvrig slitage. Foretag udskiftning, hvis nogen af disse omstændigheder er til stede.
- Tjek metaldele for rust. Hvis dette forefindes skal delen slibes og males med en ikke blyholdig maling, der overholder kravene i 16 CFR 1303.
- Riv og undersøg dybden af de beskyttende jordoverfladematerialer for at forhindre tilstampet jord og for at vedligeholde den korrekte dybde. Udskift om nødvendigt.
- Flyt produktet indendørs eller lad være med at bruge det, når temperaturen falder til under -18 °C.

BORTSKAFFELSE

- Når udstyret engang smides væk, skal det skilles ad således, at ingen skarpe kanter udgør fare for tilskadekomst.

KONSUMENTSERVICE

www.littletikes.com
Amo Toys Scandinavia A/S,
Sletvej 38
8310 Tranbjerg J
Denmark
Email: ordre.dk@amo-toys.com
Tel: +45 72 170 187

Trykt i Polen.

© Little Tikes Company, en virksomhed, der tilhører MGA Entertainment. LITTLE TIKES® er et varemærke, der tilhører Little Tikes i SA og andre lande. Alle forekomster af logoer, navne, figurer, ligheder, billeder, slogans og emballage tilhører Little Tikes. Behold denne adresse og emballage til eventuel senere brug, da disse indeholder vigtige oplysninger. Indhold, herunder specifikationer og farver, kan afvige fra billederne på pakken. Vejledning inkluderet. Fjern al emballage, herunder mærkater, bånd & sammenrimpninger før dette produkt gives til et barn.

GARANTI

Little Tikes Company laver sjovt legetøj af høj kvalitet. Vi garanterer over for den oprindelige køber, at dette produkt er fri for fejl i materialerne eller håndværket i et år* fra købsdatoen (dateret salgskvittering er påkrævet som bevis på køb). Little Tikes Company bestemmer udelukkende hvilke udbedringer, der vil være gældende i henhold til denne garanti og disse vil enten være udskiftning af de defekte dele af produktet eller udskiftning af produktet. Denne garanti er kun gyldig såfremt produktet er blevet samlet og vedligeholdt som vejledningen foreskriver. Denne garanti dækker ikke misligholdelse, uheld, almindelige skønhedsfejl såsom blegning eller mærker efter slitage eller alle andre fejl, der ikke henhører under fejl ved materialet og håndværket. *Garantiperioden er på tre (3) måneder for børnehaver eller kommercielle købere.

Udenfor U.S.A og Canada: Kontaktsted vedrørende køb af garantiservice. Denne garanti giver dig specifikke juridiske rettigheder og du kan også have andre rettigheder, som varierer fra land/stat til land/stat. Visse lande/stater tillader ikke eksklusion eller begrænsning af uheldige eller følgeskader; derfor gælder ovenstående begrænsning eller eksklusion måske ikke dig.

Gem venligst denne manual, da den indeholder vigtig information.

ČESKY

FIRE TRUCK ACTIVITY GYM™

Věk: 1 1/2 – 5 let
Uschovejte si paragon jako doklad o nákupu.

⚠ VÝSTRAHA:

VYŽADUJE SI MONTÁŽ DOSPĚLÝMI OSOBAMI.

- Uschovejte si návod protože obsahuje důležité informace.
- Souprava před složením obsahuje malé částí, které vytvářejí nebezpečí polknutí nebo zranění o ostré hrany a rohy. Do chvíle skončení skládání udržujte mimo dosah dětí.
- Děti vybavení nesmějí používat, dokud není řádně nainstalováno, aby se předešlo vážnému zranění.
- Pád na tvrdý povrch může způsobit poranění hlavy nebo jiná vážná poranění. Nikdy nepokládejte na betonový, asfaltový, dřevěný, udupaný tvrdý, skleněný nebo jiný tvrdý povrch. Krycí vrstva (koberec) na tvrdých plochách nemusí bránit zranění. Na podlaze pod a v okolí zařízení na hraní vždy používejte ochranný povrch podle přiložených Pokynů pro zákazníky týkajících se povrchových materiálů pro hřiště. Je požadována ochrana proti maximální výšce pádu až do 45,7 cm.
- Hra se musí konat za dozoru dospělých osob. Nenechávejte děti bez dozoru.
- Tento výrobek je určen k používání dětmi ve věku 1 1/2 – 5 let.
- Maximální hmotnost každého dítěte: 23 kg. Nejvýše 2 děti.
- Vždy je nutno nosit vhodnou obuv.
- Tento výrobek je určen pouze pro rekreační použití doma i v přírodě.
- Dodržování níže uvedených pokynů a výstrah snižuje pravděpodobnost vážných dokonce i smrtelných úrazů.
- Výrobek umísťujte na rovném povrchu ve vzdáleností min. 2 m od plotů, budov, garáží, nízkých větví, provazů, elektrických šňůr apod.
- Doporučujeme umístit smontovaný výrobek tak, aby povrchy určené ke stání či sezení byly co nejméně vystaveny přímému slunečnímu svitu.
- Je nutné informovat dětí o správném způsobu používání výrobku. Dětí mohou používat výrobek pouze tehdy když je správně a v souladu s jeho určením složený a nainstalovaný.
- Nedovolujte dětem lézt na mokrou houpačku.
- Informujte děti, aby k výrobku nepřivazovaly předměty, které nejsou určeny pro použití s tímto výrobkem, například švihadlo, šňůra na prádlo, řemínky, kabely a řetězy, protože hrozí nebezpečí uškrcení.
- Informujte děti, aby si před hraním na tomto výrobku sundali cyklistickou nebo jinou přilbu.
- Děti by měly mít vhodné oblečení: neměly by mít volné kusy oblečení, jako jsou ponča, šály, atd., které při používání výrobku představují riziko.
- Chraňte oči. Při práci s kladivem nebo elektronářadím vždy noste ochranné brýle.

ÚDRŽBA

⚠ VÝSTRAHA:

Pokud výrobek nebudete pravidelně kontrolovat, může se převrhnout nebo způsobit pád.

Na začátku každé sezóny a dvakrát měsíčně při používání provádějte následující kontroly:

- Znovu nainstalujte plastové díly, například sedátka houpačky nebo jiné části, které se pro zimní období odmontovaly.
- Všechny díly dotáhněte.
- Všechny kovové pohyblivé díly namažte na začátku sezóny a poté dvakrát za měsíc.
- Zkontrolujte všechny ochranné kryty na šroubech, vedeních, hranách a rozích. Vyměňte je, pokud jsou uvolněné, prasklé nebo zcela chybí.
- Zkontrolujte všechny pohyblivé díly včetně sedátek houpaček, lan, kabelů a řetězů, zda nejsou opotřebované, zrezlé nebo jinak poškozené. Pokud jsou, vyměňte je.
- Zkontrolujte, zda kovové díly nejsou zrezlé. Pokud ano, obruste je a přetřete bezolovnatou barvou, která splňuje požadavky 16 CFR 1303.
- Škrábnutím zkontrolujte hloubku ochranného povrchového materiálu, aby se předešlo stlačení a udržela se patřičná hloubka. Podle potřeby vyměňte.
- Nepoužívejte výrobek nebo ho zaneste do místnosti, pokud venkovní teplota klesne pod -18 °C.

LIKVIDACE

- Výrobek je nutné rozkládat a likvidovat takovým způsobem, aby drobné nebo ostré díly nikoho neohrožovaly.

ZÁKAZNICKÝ SERVIS:

www.littletikes.com
MGA Entertainment (Netherlands) B.V.
Klipperaak 201
2411 ND Bodegraven
Netherlands
zakaznickyservis.mgae.com

Vytištěna v Polsku.

© Little Tikes Company, společnost MGA Entertainment. LITTLE TIKES® je ochrannou známkou Little Tikes v USA a dalších zemích. Všechna loga, jména, znaky, zřetelné podobnosti, obrázky, slogany a vzhled balení jsou vlastnictvím Little Tikes. Tento návod si prosím uschovejte pro budoucí použití, obsahuje důležité informace. Obsah balení, jeho specifikace a barvy se mohou lišit od vyobrazení na obalu. Obal, etikety a připevňovací součásti nejsou součástí výrobku, odstraňte je předtím, než předáte produkt dítěti.

ZÁRUKA

Společnost Little Tikes vyrábí zábavné, vysoce kvalitní hračky. Kupující od nás dostává záruku, že náš výrobek je bez vad materiálu a zpracování po dobu jednoho roku od data nákupu (jako doklad o nákupu je požadována stvrzenka s datem). Společnost Little Tikes prohlašuje, že jediným opravným prostředkem v rámci této záruky je výměna poškozených částí nebo výměna celého produktu. Záruka je platná pouze v případě, kdy byl produkt sestaven a udržován v souladu s výše uvedenými pokyny. Tato záruka se nevztahuje na nešetrné zacházení, nehody, kosmetické vady jako vybledlnutí nebo poškrábání při běžném použití nebo jakékoli další případy, které nevyplývají z vad materiálu nebo zpracování. *Záruční lhůta je tři (3) měsíce v případě použití v mateřské škole a komerčního použití.

Mimo USA a Kanadu: Pro zjištění možnosti záručního servisu prosím kontaktujte prodejce. Tato záruka poskytuje spotřebitelům určitá zákonná práva, ale neomezuje další práva vyplývající z platných právních předpisů, na která mohou mít spotřebitelé nárok a která se liší stát od státu. Některé státy nedovolují vyloučení nebo omezení náhodných nebo následných škod, proto se výše uvedená omezení nebo vyloučení na vás nemusí vztahovat.

Tento návod si prosím uschovejte, obsahuje důležité informace.

РУССКИЙ

FIRE TRUCK ACTIVITY GYM™

Возраст: От 1 1/2 до 5 лет
Следует сохранить инструкцию по монтажу, потому что она содержит важную информацию
Сохраните, пожалуйста, чек как подтверждение покупки.

⚠ ПРЕДОСТЕРЕЖЕНИЕ:

УСТАНОВКА ДОЛЖНА ПРОИЗВОДИТЬСЯ ВЗРОСЛЫМИ.

- Сохраните инструкцию монтажа, потому что она содержит важную информацию.
- Неустановленная игрушка содержит мелкие детали и материалы, которые создают опасность проглотить или пораниться острыми краями и углами. Беречь от детей до тех пор, пока игрушка не будет собрана.
- Для предотвращения серьезных травм не позволяйте детям играть с изделием, пока оно не будет полностью собрано.
- Падение на твердые поверхности может стать причиной травмы головы или иной травмы. Игрушку не следует устанавливать на бетоне, асфальте, деревянном полу, сильно утоптанной земле, траве и других твердых поверхностях. Ковер, покрывающий твердую поверхность, может не предохранить от травмы в случае падения. Рекомендуется использование защитной основы под игрушку и вокруг оборудования детской площадки согласно указаниям, приведенным в «Информации для клиента о защитных основах на детских площадках». Требуемый уровень защиты безопасность падения с максимум 45,7 см.
- Присмотр взрослого человека обязателен. Не оставляйте детей, играющих на качелях, без присмотра.
- Данное изделие предназначается для использования детьми возраста от 1 1/2 до 5 лет.
- Максимальный вес одного ребенка: 23 кг 50 фунтов). Не более 2 детей.
- Дети должны быть обуты.
- Данное изделие предназначено только для домашнего семейного использования внутри и вне помещения.
- Если Вы будете придерживаться нижеприведенных предостережений и замечаний, то заметно снизится вероятность тяжелых и смертельных травм.
- Изделие следует разместить на ровной поверхности, на расстоянии минимум 2 м от таких объектов как заборы, строения, гаражи, дома, низко свисающие ветки, бельевые шнуры или электрические провода и т.п.
- Рекомендуется выбрать ориентацию собранного изделия таким образом, чтобы минимизировать попадание прямых солнечных лучей на поверхности, предназначенные для стояния или сидения.
- Не разрешайте детям пользоваться качелями, если они мокрые.
- Обязательно проинструктируйте детей о правилах пользования игрушкой. Дети могут использовать ее только тогда, когда игрушка соответственно собрана и установлена. И только по назначению.
- Проинструктируйте детей, чтобы они не прикрепляли к изделию предметы, которые не предназначены для использования с этим изделием (например, такие как: скакалки, бельевые шнуры, поводки для животных, тросы и цепи), т.к. они могут быть опасны удушением.
- Проследите, чтобы дети снимали велосипедные или другие спортивные шлемы перед началом игры с изделием.
- Одевайте детей соответствующим образом: избегайте свободной одежды, например, пончо, шарфов и т. п., которая может быть опасной при пользовании изделием.
- Защищайте глаза. При использовании молотка или электроинструментов всегда надевайте защитные очки.

УХОД ЗА ИЗДЕЛИЕМ

⚠ ПРЕДОСТЕРЕЖЕНИЕ:

Обязательно периодически проверяйте изделие, чтобы предотвратить опрокидывание или падение.

Перед началом каждого сезона и дважды в месяц в период использования проводите следующие проверки:

- Установите на место пластиковые и другие детали, снятые на время холодного сезона;
- Затяните все крепежные детали;
- Смажьте движущиеся металлические части в начале игрового сезона и выполняйте данную процедуру два раза в месяц;
- Проверьте все защитные покрытия на болтах, трубах, краях и углах. Замените, если они затянуты неплотно, повреждены или отсутствуют.
- Проверьте все движущиеся части, включая сиденья качелей, веревки, тросы и цепи на отсутствие износа, ржавчины или других повреждений; замените в соответствии с инструкциями производителя;

- Zorg dat kinderen geschikte kleding dragen: vermijd loshangende kledingstukken zoals poncho's, sjaals, enz. die mogelijk gevaar opleveren bij het gebruik van dit toestel.
- Bescherm uw ogen. Draag altijd een veiligheidsbril wanneer u een hamer of elektrisch gereedschap gebruikt.

ONDERHOUD

⚠ WAARSCHUWING:

Als er geen periodieke inspecties worden uitgevoerd, kan het product omkantelen of iemand doen vallen.

De volgende controles dienen aan het begin van elk schommelseizoen en daarna gedurende het gebruik elke twee weken te worden uitgevoerd:

- Installeer alle plastic onderdelen opnieuw, zoals zittingen en andere onderdelen, die voor de winter zijn verwijderd.
- Zet alle onderdelen goed vast.
- Smeer alle bewegende metalen onderdelen aan het begin van het speelseizoen en twee keer per maand tijdens het speelseizoen.
- Controleer alle beschermafdekkingen op bouten, buizen, randen en hoeken. Vervang deze als ze los zitten, gebarsten zijn, of ontbreken.
- Controleer alle bewegende onderdelen waaronder de zittingen van de schommel, touwen, kabels en kettingen op slijtage, roest en eventuele gebreken. Vervang deze als dit het geval is.
- Controleer metalen onderdelen op roest. Schuur roestplekken bij en schilder deze opnieuw met niet-loodhoudende verf die voldoet aan de vereisten van 16 CFR 1303.
- Hark vullend oppervlaktemateriaal los en controleer de diepte ervan om comprimering te voorkomen en de juiste diepte te handhaven. Zorg indien nodig voor vervanging.

- Plaats dit product binnen of gebruik het niet als de temperatuur beneden de -18°C is.

AFVOER

- De set zodanig uit elkaar nemen en afvoeren dat geen gevaarlijke condities, zoals bijvoorbeeld kleine voorwerpen of scherpe randen, ontstaan op het tijdstip waarop alles wordt weggegooid.

CONSUMENTEN SERVICE

www.littletikes.nl
Little Tikes
MGA Entertainment (Netherlands) B.V./Belgium BVBA
Klipperaak 201, 2411 ND Bodegraven, NL
Telefoon: +31 (0) 172- 758 038
Fax: +31 (0) 172- 758 039
E-mail: klantenservice@mgae.com

Gedrukt in V.s.a.
© The Little Tikes Company, onderdeel van MGA Entertainment. LITTLE TIKES® is een handelsmerk van Little Tikes in de V.S. en andere landen. Alle logo's, namen, symbolen, gelijkenissen, afbeeldingen, slogans en verpakkingsvormen zijn het eigendom van Little Tikes. Het adres en de verpakking bevatten belangrijke informatie, bewaar beide dus goed. Verwijder al het verpakkingsmateriaal, inclusief labels, touwtjes en nietjes voordat u dit product aan een kind geeft. De inhoud, met inbegrip van de specificaties en kleuren, kan afwijken van de foto's die op de verpakking zijn afgebeeld. Inclusief gebruiksaanwijzing.

GARANTIE

The Little Tikes Company vervaardigt leuk speelgoed van hoge kwaliteit. Wij garanderen de oorspronkelijke koper dat dit product gedurende één jaar* vanaf de datum van aankoop vrij zal zijn van materiaal- en productiefouten (gedateerde verkoopbon is vereist als bewijs van aankoop). Naar keuze van The Little Tikes Company bestaan de enige rechtsmiddelen die beschikbaar zijn in het kader van deze garantie uit vervanging van het defecte onderdeel of vervanging van het product. Deze garantie is alleen geldig als het product is gemonteerd en onderhouden volgens de instructies. Deze garantie omvat geen misbruik, ongevallen, cosmetische kwesties zoals verkleuring of krassen als gevolg van normale slijtage, of enige andere oorzaak dan materiaal- en productiefouten. *De garantieperiode bedraagt drie (3) maanden voor kinderdagverblijven of zakelijke klanten.

Buiten de Verenigde Staten en Canada: Neem contact op met uw verkoper voor meer informatie over de garantieservice. Deze garantie biedt u specifieke wettelijke rechten. Bovendien hebt u mogelijk nog andere rechten. Deze kunnen echter van land tot land of van staat tot staat verschillen. In sommige landen en staten is uitsluiting of beperking van incidentele of gevolgschade niet toegestaan, dus is de bovenstaande beperking of uitsluiting mogelijk niet op u van toepassing.

Bewaar deze handleiding goed, er staat belangrijke informatie in.

ITALIANO

FIRE TRUCK ACTIVITY GYM™

Età: 1 1/2-5 anni
Conservate lo scontrino: è la vostra prova d'acquisto.

⚠ ATTENZIONE:

IL MONTAGGIO RICHIEDE L'INTERVENTO DI ADULTI.

- Conservare queste istruzioni per futura consultazione.
- Prima dell'assemblaggio questa confezione contiene parti di piccole dimensioni, dispositivi di fissaggio che presentano il pericolo di soffocamento e con bordi e punti possibilmente affilati. Mantenere il tavolo lontano dai bambini fino al completamento dell'assemblaggio.
- Per evitare infortuni gravi, i bambini non devono utilizzare l'attrezzatura prima che questa sia stata adeguatamente installata.
- Cadute su superfici dure possono causare gravi infortuni alla testa o di altro tipo. Non installare mai su cemento, asfalto, terra compattata, erba, legno o altre superfici dure. L'uso di un tappeto su superfici dure può non essere sufficiente per la prevenzione degli infortuni. Usare sempre superfici protettive sul suolo, sotto e attorno all'attrezzatura del terreno di gioco, in conformità all'accluso "Foglio informativo per il cliente sui Materiali delle superfici del terreno di gioco". Protezione richiesta per un'altezza di caduta massima di 45.7 cm (1 1/2 piedi).
- È necessaria la sorveglianza di un adulto. Non indicato lasciare il bambino giocare senza supervisione.
- L'uso di questo prodotto è riservato a bambini da 1 1/2-5 anni.
- Peso Massimo per bambino: 23 kg. Massimo 2 bambini.
- Le scarpe devono essere sempre calzate.
- Questo prodotto è destinato esclusivamente all'uso domestico in interni o all'aperto.
- L'osservanza delle seguenti precauzioni e avvertenze riduce la possibilità di lesioni gravi o letali.
- Collocare questo prodotto su un piano livellato, almeno a 2 m (6 piedi) di distanza da qualsiasi oggetto. Tra gli oggetti da evitare figurano, tra gli altri e non solo: recinti, edifici, garage, case, rami sovrastanti, fili da bucato o cavi elettrici.
- Si raccomanda che il prodotto assemblato sia assemblato in modo da minimizzare la luce solare diretta sulle superfici destinate come base per lo stare in piedi o seduti.
- Istruire i bambini sull'uso corretto di questo prodotto, solo dopo averlo montato e installato nel modo giusto e non in un modo diverso da quello previsto.
- Non consentire ai bambini di salire sul prodotto quando questo è bagnato.
- Istruire i bambini a non attaccare oggetti al simulatore di salita che non siano stati creati specificamente per l'uso con il prodotto, come ad esempio, tra l'altro, corde da salto, linee stendipanni, guinzagli per cani e cavi e catene, in quanto questi potrebbero causare pericolo di strangolamento.
- Ricordare al bambino di non indossare il casco da bicicletta o per altri sport prima di salire sull'altalena.
- Vestire i bambini con indumenti adatti: evitare l'uso di indumenti larghi, come ad esempio poncho, sciarpe ecc.; essi sono potenzialmente pericolosi durante l'uso di questa attrezzatura.
- Utilizzare una protezione adeguata per gli occhi. Indossare sempre gli occhiali di sicurezza durante l'uso del martello o di utensili a corrente elettrica.

MANUTENZIONE

⚠ ATTENZIONE:

La mancata esecuzione di verifiche periodiche potrebbe causare il capovolgimento del prodotto o determinare una caduta.

Si raccomanda di effettuare le seguenti verifiche all'inizio di ogni stagione, ripetendole due volte al mese durante il periodo di utilizzo:

- Assemblare nuovamente le parti in plastica, come i sedili o altri componenti, rimosse in vista della stagione fredda.
- Serrare saldamente le parti in metallo.
- Lubrificare tutti i componenti mobili in metallo all'inizio della stagione di gioco e due volte al mese durante la stagione di gioco.
- Verificare tutte le coperture di protezione su bulloni, tubi, bordi e angoli. Nel caso in cui risultino allentate, spaccate o mancanti, sostituirle.
- Verificare l'eventuale presenza di tracce di usura, ruggine o altri segni di deterioramento su tutti i componenti mobili, compresi i sedili, le funi, i cavi e le catene. Nel caso in cui sussista una di queste condizioni, sostituirli.
- Verificare l'eventuale presenza di ruggine sui componenti in metallo. In caso di presenza di ruggine, scartavetrare il componente e riverniciarlo, utilizzando una vernice priva di piombo, conforme agli standard di sicurezza della normativa 16 CFR 1303.
- Con l'aiuto di un rastrello, verificare il livello di profondità dei materiali di protezione a gettata, allo scopo di prevenirne il compattamento e mantenere la profondità adeguata. Se necessario, sostituire i materiali.

- Si sconsiglia di utilizzare e/o mantenere la struttura installata all'aperto in caso di temperatura esterna inferiore ai -18˚C (0°F).

SMALTIMENTO

- Smontare e smaltire l'attrezzatura in modo da non creare condizioni di pericolo all'atto dello smaltimento medesimo che possono sorgere, tra l'altro, da parti piccole e bordi acuminati.

SERVIZIO CLIENTI

www.littletikes.com
Little Tikes Italia
Selegiochi SRL
Via Molino Nuovo, 9/A
20080 Binasco (Mi)
Italy
Tel: + 39 02 36 64 51
Fax: +39 02 36 64 51 99

Stampato in Polonia.
© The Little Tikes Company, una società di MGA Entertainment. LITTLE TIKES® è un marchio di fabbrica di Little Tikes negli USA e altri Paesi. Tutti i logo, i nomi, i caratteri, le rassomiglianze, le immagini, gli slogan e i tipi di confezionamento sono proprietà di Little Tikes. Conservate questo indirizzo e la confezione per riferimento futuro poiché contengono informazioni importanti. Il contenuto, comprese le specifiche e i colori, possono variare rispetto alle foto sulla confezione. Istruzioni incluse. Si prega di rimuovere tutti i materiali di imballaggio, incluse le etichette, i legacci e le graffette, prima di dare questo prodotto a un bambino.

GARANZIA

The Little Tikes Company produce giocattoli divertenti e di elevata qualità. Garantiamo all'acquirente originale l'assenza di difetti nei materiali o nella lavorazione di questo prodotto per un periodo di un anno a partire dalla data dell'acquisto (riportata sullo scontrino, che funge da prova di acquisto). A totale discrezione di The Little Tikes Company, questa garanzia prevede come unico rimedio la sostituzione della parte difettosa o del prodotto.
La garanzia è valida solo se le istruzioni relative al montaggio e alla manutenzione del prodotto sono state rispettate. La garanzia non copre casi di uso non corretto, incidenti e problemi estetici quali scolorimento o graffi provocati dalla normale usura o altri problemi non derivanti da difetti nei materiali e nella lavorazione.
Paesi diversi da USA e Canada: contattare il punto vendita per l'assistenza di garanzia.
Questa garanzia conferisce diritti legali specifici e possibilmente anche altri diritti che variano da Stato a Stato. Alcuni Stati non consentono l'esclusione o la limitazione di danni incidentali o consequenziali, pertanto la limitazione o esclusione sopra menzionata potrebbe non applicarsi all'utente. * Il periodo di garanzia è di tre (3) mesi per i commercianti o per le scuole materne.

Conservare il manuale in quanto contiene informazioni importanti.

DANSK

FIRE TRUCK ACTIVITY GYM™

Til aldersgruppen 1 1/2-5 år
Gem venligst kvitteringen som bevis på køb.

⚠ ADVARSEL:

SAMLINGEN AF DETTE LEGETØJ BØR FORETAGES AF VOKSNE.

- Bevar instruktionerne til senere reference.
- Før legetøjet samles, indeholder denne pakke små dele: isenkram, som udgør en kvælningsfare og som kan have skarpe kanter og skarpe spidser. Holdes væk fra børn, indtil det er samlet.
- For at forhindre alvorlige ulykker, må børn ikke anvende udstyret, før det er korrekt installeret.
- Fald på hårdt underlag kan resultere i tilskadekomst af hoved eller andre alvorlige skader. Må aldrig anbringes
- Fald på hårdt underlag kan resultere i tilskadekomst af hoved eller andre alvorlige skader. Må aldrig anbringes på cement, asfalt, træ, stampet jord, græs eller andre hårde flader. Tæppe over hårde gulve forhindrer ikke nødvendigvis tilskadekomst. Der skal altid anvendes beskyttelsesunderlag på jorden under og rundt om legepladsudstyret i henhold til det vedlagte dokument "Informationsblad til forbrugeren om underlagsmaterialer til legepladser" Maksimum faldhøjdebeskyttelse op til 45.7 cm (1 1/2 fod) er påkrævet.
- Opsyn af en voksen er påkrævet. Børn må ikke efterlades uden opsyn.
- Dette produkt er beregnet til brug af børn på mindst 1 1/2-5 år.
- Maksimum vægt pr. barn: 23 kg. Begrænset til 2 børn ad gangen.
- Man skal hele tiden have sko på.
- Dette produkt er beregnet til indendørs/udendørs leg for familien derhjemme.
- Overholdelse af de følgende retningslinier og advarsler mindsker sandsynligheden for en alvorlig eller dødelig ulykke.
- Anbring dette produkt på en vandret overflade, mindst 2 meter væk fra andre genstande. Genstande, der specielt skal undgås omfatter, men er ikke begrænset til, hegn, bygninger, garager, huse, overhængende grene, tørresnore og elektriske ledninger.
- Det anbefales, at det samlede produkt skal vendes på en sådan måde, at der er mindst muligt direkte sollys på overflader, der er beregnet til at stå eller sidde på.
- Når først dette produkt er korrekt samlet og installeret, anvises børnene i den rette brug af dette produkt, og kun den brug det er beregnet til.
- Lad ikke børnene klatre på produktet, mens produktet er vådt.
- Fortæl børnene, at de ikke må fæstne andre ting til klatrestativet, som ikke er beregnet til at bruges sammen med det, såsom sjippetov, tørresnore, hundesnore, kabler eller kæder, eftersom disse udbyder kvælningsfare.
- Instruér børn i at fjerne deres cykel- eller andre sportshjelme før de leger på dette produkt.
- Klæd børnene hensigtsmæssigt: undgå løst tøj, som ponchoer, halstørklæder osv., der kan udgøre en fare, når dette udstyr anvendes.
- Beskyt øjnene. Bær altid sikkerhedsbriller, når der anvendes en hammer og elektrisk værktøj.

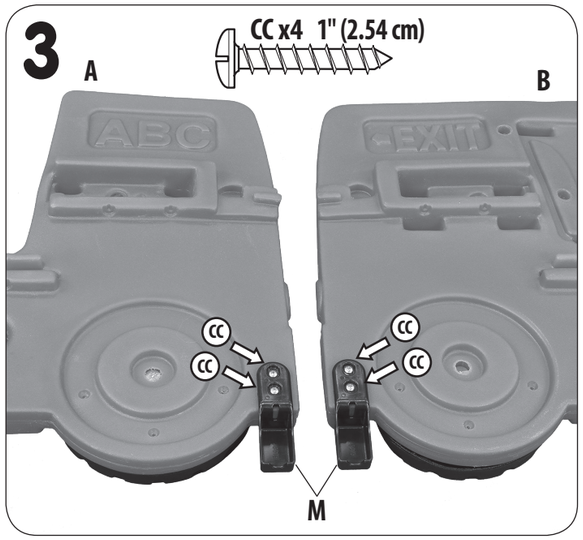

NOTE: There is no pre-drilled hole in this location. Center screw (CC) as shown and install.

REMARQUE : cet emplacement ne comporte pas de trou préalablement percé. Centrez la vis (CC) comme indiqué et installez.

NOTA: No hay orificios pre-taladrados aquí. Centre el tornillo (CC) tal y como se muestra e instálelo.

HINWEIS: An dieser Stelle gibt es kein vorgebohrtes Loch. Schraube (CC) mittig positionieren und installieren (siehe Bild).

UWAGA! W tym miejscu nie ma nawierconych otworów. Ustaw wkręt (CC) jak pokazano na rysunku, następnie przykręć go.

OPMERKING: Op deze plek zit geen voorgeboord gat. Centreer de schroef (CC) zoals weergegeven en bevestig hem.

NOTA: Non vi sono fessure pre-trapanate in questa posizione. Centrare la vite (CC) come mostrato e procedere con l'installazione.

BEMÆRK: Der er ikke boret noget hul i forvejen. Centrér skruen (CC) som vist og installér.

POZNÁMKA: V tomto místě není žádný předvrtaný otvor. Umístěte šroub (CC) na střed podle ilustrace a zašroubujte.

ПРИМЕЧАНИЕ. В этом месте нет предварительно просверленного отверстия. Отцентрируйте шуруп (CC), как показано на рисунке, и установите.

ΣΗΜΕΙΩΣΗ: Δεν υπάρχει ανοιγμένη ήδη τρύπα σε αυτή τη θέση. Κεντρώστε τη βίδα (CC) όπως φαίνεται και εγκαταστήστε την.

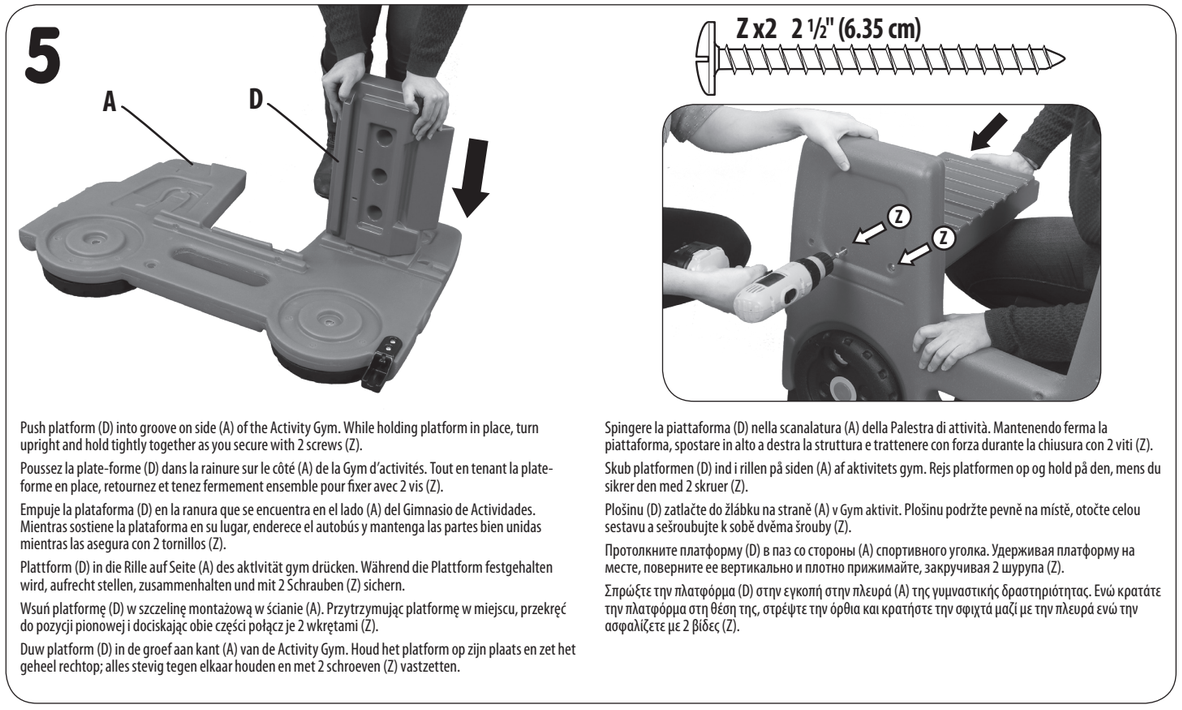

Push platform (D) into groove on side (A) of the Activity Gym. While holding platform in place, turn upright and hold tightly together as you secure with 2 screws (Z).

Poussez la plate-forme (D) dans la rainure sur le côté (A) de la Gym d'activités. Tout en tenant la plate-forme en place, retournez et tenez fermement ensemble pour fixer avec 2 vis (Z).

Empuje la plataforma (D) en la ranura que se encuentra en el lado (A) del Gimnasio de Actividades. Mientras sostiene la plataforma en su lugar, enderece el autobús y mantenga las partes bien unidas mientras las asegura con 2 tornillos (Z).

Plattform (D) in die Rille auf Seite (A) des aktlvität gym drücken. Während die Plattform festgehalten wird, aufrecht stellen, zusammenhalten und mit 2 Schrauben (Z) sichern.

Wsuń platformę (D) w szczelinę montażową w ścianie (A). Przytrzymując platformę w miejscu, przekręć do pozycji pionowej i dociskając obie części połącz je 2 wkrętami (Z).

Duw platform (D) in de groef aan kant (A) van de Activity Gym. Houd het platform op zijn plaats en zet het geheel rechtop; alles stevig tegen elkaar houden en met 2 schroeven (Z) vastzetten.

Spingere la piattaforma (D) nella scanalatura (A) della Palestra di attività. Mantenendo ferma la piattaforma, spostare in alto a destra la struttura e trattenere con forza durante la chiusura con 2 viti (Z).

Skub platformen (D) ind i rillen på siden (A) af aktivitets gym. Rejs platformen op og hold på den, mens du sikrer den med 2 skruer (Z).

Plošinu (D) zatlačte do žlábku na straně (A) v Gym aktivit. Plošinu podržte pevně na místě, otočte celou sestavu a sešroubujte k sobě dvěma šrouby (Z).

Протолкните платформу (D) в паз со стороны (A) спортивного уголка. Удерживая платформу на месте, поверните ее вертикально и плотно прижимайте, закручивая 2 шурупа (Z).

Σπρώξτε την πλατφόρμα (D) στην εγκοπή στην πλευρά (A) της γυμναστικής δραστηριότητας. Ενώ κρατάτε την πλατφόρμα στη θέση της, στρέψτε την όρθια και κρατήστε την σφιχτά μαζί με την πλευρά ενώ την ασφαλίζετε με 2 βίδες (Z).

6

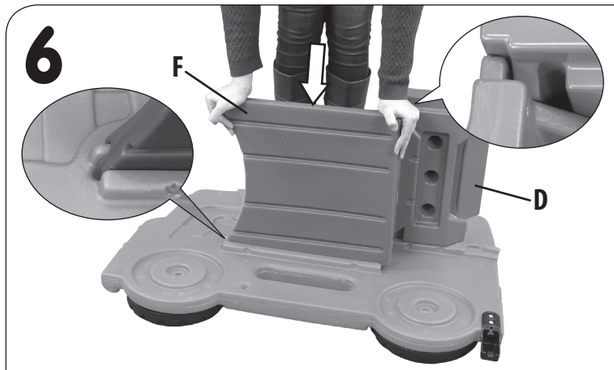

Push platform (F) into grooves on side (A) and on the bottom of platform (D).Holding platform in place, turn upright and hold tightly together as you secure with 2 screws (AA).

Poussez la plate-forme (F) dans les rainures sur le côté (A) et en bas de la plate-forme (D). Tout en tenant la plate-forme en place, retournez et tenez fermement ensemble pour fixer avec 2 vis (AA).

Empuje la plataforma (F) en las ranuras que se encuentran en el lado (A) y en el lado inferior de la plataforma (D). Mientras sostiene la plataforma en su lugar, enderece la estructura y mantenga las partes bien unidas mientras las asegura con 2 tornillos (AA).

Plattform (F) in die Rillen auf Seite (A) und dem Boden der Plattform (D) drücken. Während die Plattform festgehalten wird, aufrecht stellen, zusammenhalten und mit 2 Schrauben (AA) sichern.

Wsuń platformę (F) w szczelinę ściany (A) pod platformą (D). Przytrzymując platformę odwróć zabawkę ścianą (A) do góry, dociśnij i połącz 2 wkrętami (AA).

Duw het platform (F) in de groeven van kant (A), tegen de onderkant van het platform (D). Houd het platform op zijn plaats en zet het geheel rechtop; alles stevig tegen elkaar houden en met 2 schroeven (AA) vastzetten.

Spingere la piattaforma (F) nelle scanalature sul lato (A) e sul fondo della piattaforma (D). Trattenendo ferma la piattaforma, spostare la struttura in alto a destra e trattenere con forza durante la chiusura con 2 viti (AA).

Skub platformen (F) ind i rillerne på siden (A) og på bunden af platformen (D). Hold platformen på plads, rejs den op og hold på den, mens du sikrer den med 2 skruer (AA).

Plošinu (F) zatlačte do žlábků na straně (A) a na spodní straně plošiny (D). Plošinu podržte pevně na místě, otočte celou sestavu a sešroubujte k sobě dvěma šrouby (AA).

Протолкните платформу (F) в пазы со стороны (A) и внизу платформы (D). Удерживая платформу на месте, поверните ее вертикально и плотно прижимайте, закручивая 2 шурупа (AA).

Σπρώξτε την πλατφόρμα (F) μέσα στις εγκοπές στην πλευρά (A) και στο κάτω μέρος της πλατφόρμας (D). Κρατώντας την πλατφόρμα στη θέση της, στρέψτε την όρθια και κρατήστε την σφιχτά μαζί με την πλευρά ενώ την ασφαλίζετε με 2 βίδες (AA).

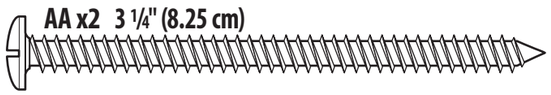

Tighten until sides are evenly together.

Serrez jusqu'à ce que les côté soient uniformément ensemble.

Ajústelas hasta que queden parejas.

Festziehen, bis die Seiten gleichmäßig zusammen sind.

Dociskaj aż obie strony będą równo złączone.

Vastdraaien tot de kanten vlak tegen elkaar zitten.

Stringere fino ad allineare i due lati.

Stram til, indtil siderne sidder ensartet sammen.

Šrouby utáhněte na obou stranách stejnoměrně.

Затягивайте, пока стороны не выровняются друг относительно друга.

Σφίξτε έως ότου οι πλευρές είναι καλά ισορροπημένες μαζί.

7

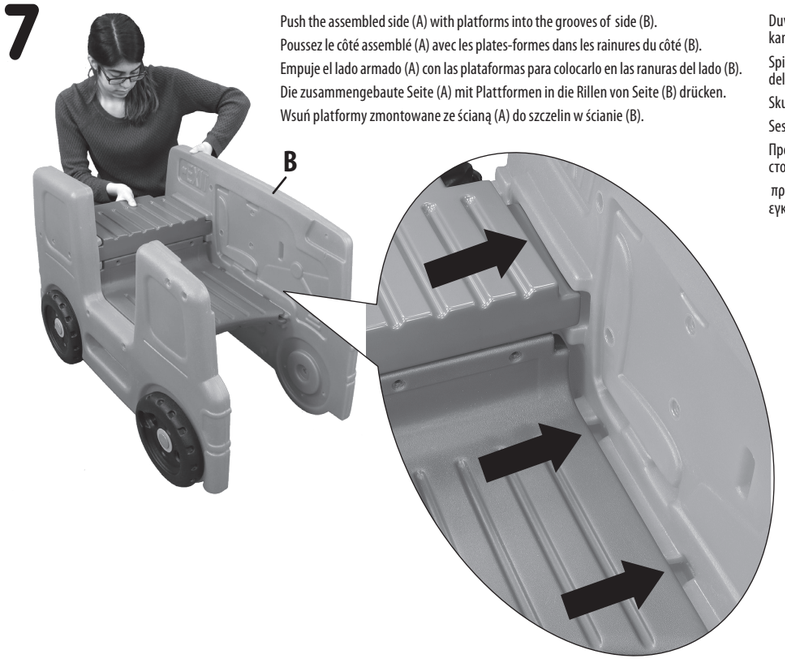

Push the assembled side (A) with platforms into the grooves of side (B).

Poussez le côté assemblé (A) avec les plates-formes dans les rainures du côté (B).

Empuje el lado armado (A) con las plataformas para colocarlo en las ranuras del lado (B).

Die zusammengebaute Seite (A) mit Plattformen in die Rillen von Seite (B) drücken.

Wsuń platformy zmontowane ze ścianą (A) do szczelin w ścianie (B).

Duw de gemonteerde kant (A) met de platformen in de groeven van kant (B).

Spingere il lato assemblato (A) contro le piattaforme nelle scanalature del lato (B).

Skub den samlede side (A) med platformene ind i rillerne på siden (B).

Sestavenou stranu (A) s plošinami zatlačte do žlábků na straně (B).

Протолкните собранную сторону (A) с платформами в пазы стороны (B).

πρώξτε τη συναρμολογημένη πλευρά (A) με τις πλατφόρμες μέσα στις εγκοπές της πλευράς (B).

- Gestatten Sie Kindern nicht, auf dieses Produkt zu klettern, wenn es nass ist.
- Belehren Sie Kinder, keine Gegenstände am Klettergerüst anzubringen, die nicht ausdrücklich für dieses Produkt vorgesehen sind, einschließlich Springseile, Wäscheleinen, Hundeleinen, Kabel und Ketten, da Strangulationsgefahr bestehen könnte.
- Kinder darüber belehren, Fahrradhelme oder andere Sporthelme abzusetzen, bevor sie auf diesem Gerät spielen.
- Kinder sollten geeignete Kleidung tragen: Vermeiden Sie weite Kleidungsstücke wie Ponchos, Tücher usw., die bei der Benutzung dieses Geräts gefährlich sein könnten.
- Augen schützen. Immer eine Schutzbrille tragen, wenn Hammer oder Elektrowerkzeuge verwendet werden.

PFLEGEHINWEISE

⚠ ACHTUNG:

Das Unterlassen von regelmäßigen Kontrollen kann dazu führen, dass das Produkt umkippt oder einen Sturz verursacht.

Die folgenden Kontrollen sollten zu Beginn jeder Spielsaison und während der Spielsaison zweimal monatlich durchgeführt werden.

- Sämtliche Plastikteile anbringen, wie Schaukelsitze oder andere Teile, die während der kalten Jahreszeit entfernt wurden.
- Alle Schrauben und Muttern festziehen.
- Alle bewegende Teile aus Metall müssen zu Beginn der Spielsaison und während der Benutzung zweimal pro Monat geschmiert werden.
- Bitte alle Schutzabdeckungen an Bolzen, Rohren, Kanten und Ecken überprüfen. Falls diese nicht fest sitzen, Risse aufweisen oder fehlen, müssen sie ausgetauscht werden.
- Alle beweglichen Teile einschließlich Schaukelsitze, Seile, Kabel und Ketten auf Abnutzung, Rost oder andere Beschädigung kontrollieren. In allen solchen Fällen müssen diese ersetzt werden.
- Metallteile auf Rost prüfen. Wenn Roststellen vorhanden sind, abschmirgeln und mit einer bleifreien Farbe, die die Anforderungen der CFR 1303 erfüllt, neu streichen.
- Das Füllmaterial, das den schützenden Boden bildet, harken und die Tiefe überprüfen, so dass es locker ist und die erforderliche Tiefe aufweist. Gegebenenfalls erneuern.

- Bei Temperaturen unter -18 °C dieses Gerät im Haus aufbewahren oder nicht benutzen.

ENTSORGUNG

- Das Gerät so auseinanderbauen und entsorgen, dass keine Gefahrensituationen, beispielsweise durch kleine Teile und scharfe Kanten, entstehen zum Zeitpunkt, wenn das Gerät ausrangiert wird.

KUNDENSERVICE:

www.littletikes.com
MGA Entertainment (Netherlands) B.V.
Klipperaak 201
2411 ND Bodegraven
Netherlands
www.mgae.de
Info@mgae.de

Gedruckt in Polen.
© The Little Tikes® Company, ein Unternehmen von MGA Entertainment. LITTLE TIKES® ist ein Markenzeichen von Little Tikes in den USA und anderen Ländern. Alle Logos, Namen, Gestalten, Abbilder, Images, Slogans und Verpackungsdesigns sind das Eigentum von Little Tikes. Diese Verpackung bitte für mögliche Rückfragen aufbewahren. Sie enthält wichtige Informationen. Bitte entfernen Sie die Verpackung und die Firmenadresse sowie jegliche Anhänger, Befestigungen und Fäden, bevor das Produkt in die Hände eines Kindes gelangt. Abweichungen des Inhalts in Farbe und Gestaltung gegenüber den Abbildungen auf der Verpackung vorbehalten. Anleitung enthalten.

GARANTIE

The Little Tikes Company stellt lustige, hochwertige Spielsachen her. Wir gewähren dem Erstkäufer vom Zeitpunkt des Erwerbs eine auf ein Jahr * befristete Garantie hinsichtlich Materialien und Verarbeitung (Kaufbeleg mit Datum ist erforderlich). Die einzigen unter dieser Garantie verfügbaren Abhilfemaßnahmen sind entweder der Ersatz des fehlerhaften Teils des Produktes oder der Ersatz des Produktes; dies liegt einzig und allein im Ermessen von The Little Tikes Company. Garantieanspruch besteht nur, wenn das Produkt den Anweisungen entsprechend zusammengebaut und gewartet wurde. Die Garantie erstreckt sich nicht auf Missbrauch, Unfall, Schönheitsfehler wie Verblassen oder Kratzer durch normale Abnutzung oder alle anderen Ursachen, die sich nicht aus Material- oder Verarbeitungsfehlern ergeben. *Die Garantiefrist beträgt drei (3) Monate für Kindertagesstätten oder kommerzielle Käufer.
Außerhalb der U.S.A und Kanadas: Kontaktieren Sie bei Garantieansprüchen die Verkaufsstelle. Diese Garantie gibt Ihnen spezifische gesetzliche Rechte. Sie mögen noch weitere Rechte haben, die von Land/Staat zu Land/Staat unterschiedlich sind. Einige Länder/Staaten gestatten nicht den Ausschluss von beiläufig entstandenen oder Folgeschäden, so dass die obigen Einschränkungen auf Sie möglicherweise nicht zutreffen.

Bitte bewahren Sie diese Anleitung auf, sie enthält wichtige Informationen.

POLSKI

FIRE TRUCK ACTIVITY GYM™

Wiek: 1 1/2 - 5 lat
Prosimy zachować paragon jako dowód zakupu.

⚠ OSTRZEŻENIE:

WYMAGANY MONTAŻ PRZEZ OSOBY DOROSŁE.

- Prosimy zachować tą instrukcję na wypadek ewentualnych wątpliwości.
- Niezmontowana zabawka zawiera małe części i materiały, które stwarzają niebezpieczeństwo połknięcia lub zranienia ostrymi krawędziami i narożnikami. Chronić przed dziećmi, zanim zabawka nie zostanie złożona.
- Aby zapobiec poważnym obrażeniom ciała, dzieciom nie wolno korzystać z przyrządu do czasu prawidłowego zakończenia montażu.
- Upadek na twarde powierzchnie może spowodować poważne obrażenia głowy i inne. Przyrządu nie należy ustawiać na betonie, asfalcie, drewnie, ubitej ziemi, trawie ani innym twardym podłożu. Dywan na twardej podłodze może nie zapobiec obrażeniom. Należy zawsze stosować podłoże ochronne pod i wokół przyrządów na placu zabaw, zgodnie z treścią załączonych „Informacji dla klientów na temat podłoży ochronnych na placach zabaw". Wymagane jest zabezpieczenie przed upadkiem z wysokości maks. 45.7 cm.
- Zabawa powinna odbywać się pod opieką osób dorosłych. Nie należy pozostawiać dzieci bez takiej opieki.
- Produkt przeznaczony dla dzieci w wieku 1 1/2-5 lat.
- Maksymalna waga dziecka: 23 kg. Ograniczenie do 2 dzieci.
- Przez cały czas należy nosić obuwie.
- Produkt jest przeznaczony tylko do prywatnego użytku wewnątrz/ na zewnątrz.
- Przestrzeganie poniższych wskazówek i ostrzeżeń zmniejsza prawdopodpbieństwo poważnych a nawet śmiertelnych urazów.
- Produkt należy umieścić na wyrównanej nawierzchni, wodległości co najmniej 2m. od konstrukeji takich jak płoty, garaże, domy, nisko zwisające gałęzie, sznury do prania lub przewody elektryczne, itp.
- Zaleca się takie ustawienie produktu, by zjeżdżalnie i miejsca do siedzenia nie były nagrzewane przez bezpośrednie światło słoneczne.
- Konieczne jest poinformowanie dzieci o właściwym sposobie korzystania z zabawki. Dzieci mogą korzystać z zabawki dopiero, kiedy jest ona odpowiednio złożona i zainstalowana, i jedynie zgodnie z przeznaczeniem.
- Nie nale ży pozwalać dzieciom na zabawę na mokrej zjeżdżalni.
- Należy poinformować dzieci by nie przywiązywały do zjeżdżalni przedmiotów, które nie zostały dla niej przeznaczone, czyli takich jak na przykład: skakanki, sznury do prania, smyczy, kabli czy łańcuchów, ponieważ mogą one grozić uduszeniem.
- Należy przypomnieć dzieciom, aby przed zabawą na przyrządzie zdejmowały kaski rowerowe itp.
- Dzieci powinny być odpowiednio ubrane: należy unikać luźnych ubrań takich jak poncho, chustki itp., stwarzających potencjalne zagrożenie podczas zabawy na zjeżdżalni.
- Chronić oczy. Podczas używania młotka lub elektronarzędzi należy zawsze nosić okulary ochronne.

KONSERWACJA

⚠ OSTRZEŻENIE:

Zaniedbanie przeglądów okresowych mogłoby doprowadzić do przewrócenia się przyrządu lub do upadku.

Przed rozpoczęciem każdego sezonu oraz dwukrotnie w miesiącu w okresie użytkowania należy wykonywać następujące czynności:

- Ponownie zainstalować wszelkie elementy plastykowe, np. siedziska huśtawki, lub inne przedmioty, które zostały zdemontowane na okres zimowy.
- Podokręcać wszelkie elementy zamocowań.
- Wszystkie metalowe, ruchome części należy smarować przed rozpoczęciem sezonu zabawowego oraz dwa razy w miesiącu w sezonie zabawowym.
- Sprawdzić wszystkie nakładki zabezpieczające na śrubach, rurkach, krawędziach i narożnikach. Wymienić, jeśli są obluzowane, pęknięte lub zaginęły.
- Sprawdzić wszystkie części ruchome, w tym siedziska, liny i łańcuchy pod kątem zużycia, korozji i innych uszkodzeń. Wymienić, jeśli wystąpi dowolny z tych warunków.
- Sprawdzić czy części metalowe nie pokryły się rdzą i w razie potrzeby oczyścić papierem ściernym i pomalować.
- Spulchnić grabiami podłoże ochronne i sprawdzić jego grubość. W razie potrzeby uzupełnić ubytki.

- Kiedy temperatura spadnie poniżej -18 °C, zaleca się wstawienie przyrządu do budynku lub, jeśli pozostanie na zewnątrz, niekorzystanie z niego.

USUWANIE

- Produkt należy demontować i usuwać w taki sposób, by na przykład małe części lub ostre krawędzie nie stwarzały żadnego zagrożenia.

OBSŁUGOBSŁUGA KLIENTA

www.littletikes.pl
MGA Entertainment Poland Sp z o.o.
ul. Grottgera 15a
76-200 Słupsk
Polska
tel. + 48 59 847 4417
tel. + 48 59 847 4417
reklamacje@mgae.com

Wydrukowano w Polsco.
© The Little Tikes® Company należy do koncernu MGA Entertainment. LITTLE TIKES® jest znakiem towarowym Little Tikes w Stanach Zjednoczonych i innych krajach. Wszystkie logo, nazwy, znaki, wizerunki, obrazy, hasła i wygląd opakowań są własnością firmy Little Tikes. Adres i opakowanie należy zachować do konsultacji, ponieważ zawiera ważne informacje. Zawartość, w tym specyfikacja i kolory, mogą się różnić od zdjęć umieszczonych na opakowaniu. Instrukcja dołączona. Przed przekazaniem tego produktu dziecku należy usunąć całe opakowanie, w tym etykiety, taśmy i zszywki.

GWARANCJA

Firma Little Tikes produkuje wesołe zabawki wysokiej jakości. Kupujący otrzymuje od nas gwarancję, że nasz produkt jest wolny od wad w materiałach lub wykonaniu przez okres jednego roku* od daty zakupu (jako dowód zakupu wymagany jest paragon opatrzony datą). Firma Little Tikes oświadcza, że jedynym zadośćuczynieniem w ramach niniejszej gwarancji będzie wymiana uszkodzonej części lub wymiana produktu. Niniejsza gwarancja ma zastosowanie wyłącznie, jeśli produkt został zmontowany i jest konserwowany zgodnie z instrukcją. Gwarancja ta nie obejmuje przypadków niewłaściwego użycia, nieszczęśliwych wypadków, kwestii kosmetycznych takich jak utrata intensywności koloru czy zadrapania powstałe w wyniku normalnego użytkowania, ani też jakichkolwiek innych przyczyn uszkodzenia zabawki niewynikających z wad w materiałach lub wykonaniu.
U.S.A i Kanada: Aby uzyskać pomoc w sprawie gwarancji, odwiedź stronę internetową www.littletikes.com, zadzwoń pod numer 1-800-321-0183 lub napisz na adres: Consumer Service, The Little Tikes Company, 2180 Barlow Road, Hudson OH 44236, U.S.A. Niektóre części wymienne są dostępne również po upłynięciu gwarancji; w tej sprawie prosimy o kontakt z nami.
Poza granicami U.S.A i Kanady: Aby uzyskać pomoc w sprawie gwarancji, należy skontaktować się ze sprzedawcą. Gwarancja ta przyznaje konsumentowi określone prawa, lecz nie ogranicza innych praw wynikających z obowiązujących przepisów prawnych, jakie mogą mu przysługiwać. W niektórych przypadkach niemożliwe będzie wyłącznie odpowiedzialności za uszkodzenia przypadkowe, a więc powyższe ograniczenia nie będą miały zastosowania.

Prosimy zachować niniejszą instrukcję obsługi – zawiera ona ważne informacje.

NEDERLANDS

FIRE TRUCK ACTIVITY GYM™

Leeftijd: 1 1/2-5 jaar
Bewaar a.u.b. uw kassabon als bewijs van aankoop.

⚠ WAARSCHUWING:

IN ELKAAR TE ZETTEN DOOR EEN VOLWASSENE.

- Bewaar deze handleiding voor referentie.
- Vóór montage bevat het pakket kleine onderdelen: bevestigingsmiddelen die verstikkingsgevaar opleveren en die scherpe randen en punten kunnen hebben. Buiten bereik van kinderen houden totdat de montage is voltooid.
- Om ernstig letsel te voorkomen mogen kinderen de apparatuur pas gebruiken nadat deze correct is geïnstalleerd.
- Vallen op harde oppervlakken kunnen resulteren in hoofdwonden of ander ernstig letsel. Nooit boven beton, asfalt, hout, aangestampte grond, gras of een andere harde ondergrond installeren. Tapijt op harde vloer is mogelijk niet in staat om letsel te voorkomen. Gebruik steeds beschermende grondbedekking op en rond de grond van het speelterrein in overeenstemming met het bijgevoegde "Informatieblad voor de consument over grondbedekking van speelterreinen". Maximale bescherming tegen vallen vereist tot 45.7 cm.
- Toezicht van een volwassene is vereist. Laat het kind niet onbewaakt achter.
- Dir product is bestemd voor kinderen 1 1/2-5 jaar.
- Maximaal gewicht per kind: 23 kg. Maximaal 2 kinderen.
- Altijd schoenen dragen.
- Dit product is uitsluitend bedoeld voor gebruik binnenshuis/ buitenshuis in een gezinsomgeving.
- Inachtneming van de volgende opmerkingen en waarschuwingen zal het risico van ernstig of dodelijk letsel verminderen.
- Plaats dit product op een vlakke ondergrond op minimaal 2 m afstand van andere voorwerpen. Tot de te vermijden voorwerpen behoren onder andere, maar niet uitsluitend, hekken, gebouwen, garages, huizen, overhangende takken, waslijnen of elektriciteitskabels.
- Het wordt geadviseerd het gemonteerde toestel zo te plaatsen dat er zo weinig mogelijk direct zonlicht om oppervlakken valt die zijn bedoeld om op te staan of te zitten.
- Assembleer en installeer het product naar behoren voordat u aan de kinderen de juiste wijze toont om het te gebruiken.
- Laat de kinderen niet op het product klimmen als het nat is.
- Leg aan de kinderen uit dat ze niets aan de klimset mogen bevestigen dat niet speciaal bestemd is voor gebruik met het product, zoals springtouwen, waslijnen, riemen voor huisdieren, kabels en kettingen, omdat deze tot verstikking kunnen leiden.
- Laat kinderen hun fietshelm of sporthelm afnemen alvorens zij op dit product spelen.

- Apprendre aux enfants à ne pas attacher d'objets sur le portique d'escalade, et qui ne sont pas conçus spécialement pour être utilisés avec l'appareillage, tels que mais sans s'y limiter, les cordes à sauter, les cordes à linge, les laisses d'animaux, les câbles et les chaînes, car ces objets peuvent présenter un danger d'étranglement.
- Instruisez les enfants d'enlever leurs casques de vélo ou d'autres sports avant de jouer avec ce produit.
- Habillez les enfants avec des vêtements appropriés : évitez les vêtements amples comme les ponchos, les écharpes, etc. qui présentent un danger potentiel pendant l'utilisation de l'équipement.
- Il est recommandé de se protéger les yeux lors du montage en portant des lunettes de sécurité en utilisant un marteau.

ENTRETIEN

⚠ ATTENTION :

Le non-respect des vérifications périodiques peut entraîner le renversement du produit ou une chute.

Les vérifications suivantes doivent être effectuées au début de chaque saison et deux fois par mois pendant la période d'utilisation :

- Réinstallez les pièces en plastique, comme les sièges de balançoire ou autres éléments qui ont été retirés pour la saison froide.
- Serrez toute la visserie.
- Lubrifiez toutes les pièces métalliques mobiles au début de la saison de jeu, puis deux fois par mois durant la saison de jeu.
- Vérifiez tous les dispositifs de protection sur les boulons, les tuyaux, les rebords et les coins. Remplacez-les s'ils sont desserrés, fissurés ou manquants.
- Vérifiez que toutes les pièces mobiles, y compris les sièges de balançoire, les cordes, les câbles et les chaînes, ne sont pas usées, rouillées ou autrement détériorées. Remplacez-les si l'une de ces conditions existe.
- Vérifiez que les pièces métalliques ne sont pas rouillées. Si tel est le cas, poncez et repeignez-les à l'aide d'une peinture sans plomb, conforme aux exigences de la norme 16 CFR 1303.
- Ratissez et vérifiez la profondeur des matériaux meubles de la surface de protection afin d'éviter le compactage et de maintenir une profondeur appropriée. Remplacez-les si nécessaire.

- Rentrez ce produit ou ne l'utilisez pas lorsque la température extérieure tombe au-dessous de –18 °C (0 °F).

ÉLIMINATION

- Le démontage et l'élimination de l'appareillage doivent s'effectuer de manière à ce que des pièces de petites dimensions ou tranchantes ou d'autres éléments ne représentent aucune source de dangers lors de la mise au rebut.

SERVICE CONSOMMATEURS
www.littletikes.com

Little Tikes
MGA Entertainment (Netherlands) B.V.
Email: klantenservice@mgae.com
Tel: +31 172 758 038
Fax: +31 172 758 039

Imprimé en Pologne.
© The Little Tikes Company, and MGA Entertainment company. LITTLE TIKES® est une marque de commerce de Little Tikes aux États-Unis et dans d'autres pays. Tous les logos, noms, caractères, similitudes, images, slogans et apparence d'emballage sont la propriété de Little Tikes. Merci de conserver cette adresse et cet emballage car ils contiennent des informations importantes. Le contenu, y compris les spécifications et les couleurs, peut varier des illustrations de l'emballage. Instructions incluses. Merci d'enlever l'emballage, y compris les étiquettes, liens et fils cousus, avant de donner ce jouet à un enfant.

GARANTIE LIMITÉE

The Little Tikes Company fabrique des jouets amusants de qualité exceptionnelle. Nous garantissons à l'acheteur d'origine que ce produit est exempt de vices de matériau ou de fabrication pendant une année* à compter de sa date d'achat (le reçu d'achat daté est exigé comme preuve d'achat). Au titre de la présente garantie, la seule responsabilité de The Little Tikes Company et le seul recours se limitent au remplacement de la pièce défectueuse ou au remplacement du produit. La présente garantie est valable uniquement si le produit a été assemblé et entretenu conformément aux instructions fournies. La présente garantie ne couvre ni les dommages résultant d'une utilisation abusive ou d'un accident, ni l'apparence esthétique telle les décolorations ou les rayures dues à l'usure normale ou à toute autre cause ne relevant pas de vices de matériau ou de fabrication. *La période de garantie est de trois (3) mois pour les services de garderie et les acheteurs commerciaux.

États-Unis et Canada : Pour obtenir des informations sur le service de garantie ou de remplacement des pièces veuillez visiter notre Web : www.littletikes.com, appeler le 1-800-321-0183 ou écrire à : Consumer Service, The Little Tikes Company, 2180 Barlow Road, Hudson OH 44236, U.S.A. Certaines pièces de rechange peuvent être achetées après l'expiration de la garantie – veuillez nous contacter pour obtenir de plus amples informations.

À l'extérieur des États-Unis et du Canada : Veuillez contacter le magasin où le produit a été acheté pour vous informer sur le service de garantie. La présente garantie vous offre des droits spécifiques reconnus par la loi, mais il se peut que vous ayez d'autres droits qui varient selon le pays/la province. Certains pays ou certaines provinces n'autorisent pas l'exclusion ou la limitation pour les dommages consécutifs ou fortuits, par conséquent la limitation ou l'exclusion qui précède peut ne pas s'appliquer à votre cas.

Gardez ce manuel car il renferme des renseignements importants.

Visitez www.littletikes.com pour enregistrer votre produit

ESPAÑOL

FIRE TRUCK ACTIVITY GYM™

Edades: 1 1/2 - 5 años
Por favor guarde el recibo de venta como prueba de compra.

⚠ ¡ADVERTENCIA:
ES NECESARIA LA SUPERVISIÓN ADULTA.

- Guarde estas instrucciones para referencia futura.
- Antes de ensamblar los componentes, recuerde que el paquete contiene piezas pequeñas con las que los niños podrían atragantarse. Asimismo, posee bordes afilados y puntas aguzadas. Hasta no terminar de ensamblar todas las piezas, mantenga alejados a los niños.
- Para evitar lesiones graves no debe usarse el juego hasta que no esté correctamente instalado.
- Las caídas sobre superficies duras pueden causar lesiones en la cabeza u otras lesiones graves. Nunca instale el juego sobre hormigón, asfalto, tierra dura, madera, césped u otras superficies duras. El uso de moqueta sobre suelos duros no garantiza que no haya lesiones. Siempre utilice superficie protectora en el área que se encuentra debajo y alrededor de los juegos de plaza según la "Hoja de Información al Consumidor sobre Materiales para Superficie de Juego". Se requiere protección para una altura máxima de caída de hasta 45.7 cm.
- Se requiere la vigilancia de adultos. No deje desatendido al niño.
- Este producto esta diseñado para que lo usen niños entre. 1 1/2 - 5 años.
- Peso máximo por niño: 23 kg. Límite de 2 niños.
- Debe usarse calzado en todo momento.
- Este producto está diseñado para uso familiar en interior y exteriors solamente.
- El seguir las siguientes instrucciones y advertencias reducen la probabilidad de lesiones graves o mortales.
- Coloque esta estructura sobre suelo nivelado y a por lo menos 2 m de cualquier objeto. Los columpios deben ubicarse a por lo menos 4 m de cualquier objeto por delante o por detrás con respecto a su posición de detención. Los objetos que deben evitarse incluyen, entre otros, cercas, edificios, ramas elevadas, tendederos y cables eléctricos.
- Se recomienda que el producto armado esté orientado de tal forma que se minimice la luz directa del sol en superficies ideadas para ponerse de pie o sentarse.
- Enséñeles a los niños el uso apropiado de este producto, pero sólo después de haberlo armado e instalado, y según el propósito para el que ha sido diseñado.
- No permita que los niños se trepen a la estructura cuando está mojada.
- Vista a los niños adecuadamente: No permita que lleven ropa demasiado suelta incluyendo ponchos, bufandas y vestimentas que tengan cordones. En todo momento deben ir calzados con zapatos que les queden bien.
- Indíqueles a los niños que se quiten el casco que utilizan para la bicicleta o para otros deportes antes de jugar en este producto.
- Enséñeles a los niños que no coloquen objetos que no están específicamente diseñados para usarse con este producto tales como, entre otros, cuerdas para saltar, tendederos, correas para animales, cables y cadenas, ya que pueden presentar un riesgo de estrangulamiento.
- Protega sus ojos. Siempre use lentes de seguridad cuando utilice un martillo.

MANTENIMIENTO

⚠ ¡ADVERTENCIA:

El no realizar inspecciones periódicas puede provocar que este producto se vuelque o cause una caída.

Al principio de cada estación y dos veces al mes durante la temporada de uso debe hacerse lo siguiente:

- Reinstalar cualquier pieza de plástico o cualquier otro objeto tal como un asiento de columpio, que se hubiera quitado durante el invierno.
- Ajustar todas las piezas de montaje.
- Lubrique todas las piezas metálicas móviles al principio de la temporada de juego y dos veces al mes durante dicha temporada de juego.
- Revise todas las cubiertas de pernos, tubos, bordes y esquinas. Reemplácelas si faltaran, se encontraran rotas o sueltas.
- Inspeccionar que las piezas móviles incluyendo asientos de columpio, cuerdas, cables y cadenas no estén desgastadas, oxidadas o deterioradas. Reemplace la pieza si existieran algunas de estas condiciones.
- Inspeccionar si las piezas metálicas están oxidadas. De estarlo, líjelas y vuélvalas a pintar con una pintura sin contenido de plomo que cumpla con los requisitos 16 CFR 1303.
- Rastrillar y verificar el espesor de los materiales para superficie de relleno suelto para asegurarse que no se compacten y que mantengan el espesor adecuado. Reemplácelos como sea necesario.
- Guarde el columpio o simplemente no lo utilice cuando las temperaturas sean inferiores a -18°C.

DESECHO

- Desarme y deseche el equipo de tal forma que no se presenten condiciones peligrosas tales como, bordes filosos y piezas pequeñas, entre otras, cuando se deshaga del equipo.

SERVICIO AL CLIENTE
www.littletikes.co.uk

Little Tikes, MGA Entertainment (UK) Ltd
50 Presley Way
Crownhill
Milton Keynes MK8 0ES
Bucks, UK
Tel: +0 800 521 558
E-mail: support@LittleTikesStore.co.uk

Impreso en Polonia.
© The Little Tikes Company, una compañía de MGA Entertainment. LITTLE TIKES® es una marca registrada de Little Tikes en EE.UU. y otros países. Todos los logotipos, nombres, personajes, representaciones, imágenes, eslóganes y apariencia del embalaje son propiedad de Little Tikes. Conserve esta dirección y embalaje para referencia ya que contiene información importante. El contenido, incluyendo especificaciones y colores, puede ser diferente a las fotos que se muestran en el paquete. Instrucciones incluidas. Antes de darle este producto al niño quitele todo el embalaje, incluyendo etiquetas, amarres y costuras.

GARANTÍA LIMITADA

La compañía Little Tikes fabrica juguetes divertidos de alta calidad. Le garantizamos al comprador original que este producto está libre de defectos de material o mano de obra por un año * a partir de la fecha de compra (se requiere el recibo de compra fechado como prueba). A exclusiva elección de la compañía Little Tikes, el único remedio disponible bajo esta garantía será el reemplazo de la parte defectuosa del producto o el reemplazo del producto. Esta garantía es válida solamente si el producto ha sido montado y mantenido según las instrucciones. Esta garantía no cubre abuso, accidente, aspectos cosméticos tales como el descoloramiento o las rayas como consecuencia de un uso normal, ni ningún otro problema que no surja de defectos de material o mano de obra. *El período de garantía es de tres (3) meses para guarderías o compradores comerciales.

Fuera de EE.UU. y Canadá: Póngase en contacto con el lugar de compra para el servicio de garantía. Esta garantía le otorga derechos legales específicos y es posible también que tenga otros derechos que varían según el país/estado. Algunos países/estados no permiten la exclusión o limitación de daños concomitantes o consecuentes, por lo cual la limitación o exclusión mencionada puede no aplicarse a usted.

Conserve este manual ya que contiene información importante.

DEUTSCH

FIRE TRUCK ACTIVITY GYM™

Alter: 1 1/2-5 Jahre
Bitte den Kassenzettel als Beleg aufbewahren.

⚠ ACHTUNG:
ZUSAMMENBAU DURCH ERWACHSENE ERFORDERLICH.

- Diese Anleitungen zur späteren Einsicht aufbewahren!
- Vor der Montage enthält diese Packung Kleinteile: Metallteile, die eine Erstickungsgefahr darstellen und scharfe Kanten und Spitzen haben. Vor dem Zusammenbau von Kindern fernhalten.
- Um ernste Verletzungen zu vermeiden, dürfen Kinder das Gerät erst benutzen, wenn es ordnungsgemäß zusammengebaut ist.
- Stürze auf harte Oberflächen können zu Kopf- und anderen schweren Verletzungen führen. Niemals auf Beton, Asphalt, Holz, festgetretener Erde, Gras oder anderen harten Oberflächen aufstellen. Teppichboden auf harten Oberflächen kann Verletzungen nicht verhindern. Verwenden Sie immer einen schützenden Belag auf dem Boden unter dem Spielgerät. Siehe dazu beiliegendes „Informationsblatt für Verbraucher für Spielplatzbelagsmaterialien". Schutz für maximal 45.7 cm Fallhöhe erforderlich.
- Überwachung durch Erwachdene notwendig. Lasssen Sie Ihr Kind nicht unbeaufsichtigt.
- Dieses Produkt ist für Kinder 1 1/2-5 Jahre.
- Maximalgewicht pro Kind: 23 kg. Maximal 2 Kinder.
- Zu allen Zeiten Schuhe tragen.
- Dieses Produkt ist ausschließlich für den privaten Gebrauch (Innen- und Außenbereich) bestimmt.
- Die Einhaltung der folgenden Sicherheitshinweise reduziert die Wahrscheinlichkeit von schweren oder tödlichen Verletzungen.
- Stellen Sie das Gerät auf ebener Erde auf, wenigstens 2m von anderen Gegenständen entfernt. Gegenstände, die u.a. vermieden werden sollten, sind Zäune, Gebäude, Garagen, Häuser, überhängende Äste, Wäscheleinen oder Stromleitungen.
- Es wird empfohlen, das fertige Produkt so auszurichten, dass möglichst wenig direkte Sonneneinstrahlung auf die Sitz- und Stehflächen erfolgt.
- Erklären Sie Kindern die korrekte Benutzung dieses Produkts, nachdem es ordnungsgemäß zusammengebaut und installiert wurde und nicht anders als vorgesehen.

8

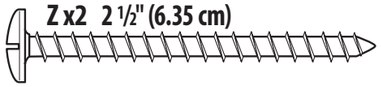

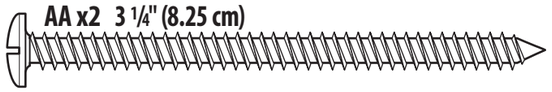

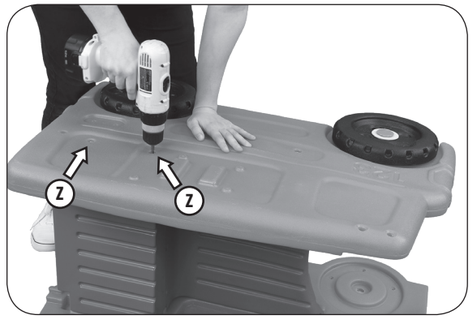

While holding sides together, turn Activity Gym on its side. Keep pressure applied as you secure with 2 screws (Z) and 2 screws (AA) as shown.

Tout en tenant les côtés ensemble, tournez la Gym d'activités sur le côté. Maintenez une pression quand vous fixez avec 2 vis (Z) et 2 vis (AA) comme indiqué.

Mientras mantiene unidas las partes apoye el Gimnasio de Actividades sobre su lado. Mantenga la presión mientras asegura la estructura con 2 tornillos (Z) y 2 tornillos (AA) tal y como se muestra.

Die Seiten zusammenhalten und den aktIvität gym dabei auf die Seite drehen. Zusammendrücken, bis das ganze mit 2 Schrauben (Z) und 2 Schrauben (AA) gesichert ist (siehe Bild).

Przytrzymując obie części razem, przewróć zabawkę na bok. Utrzymuj odpowiedni docisk, dokręcając 2 wkręty (Z) i 2 wkręty (AA), jak pokazano na rysunku.

Houd beide zijden vast en zet de op zijn zijkant. Blijf druk uitoefenen en zet de 2 schroeven (Z) en de 2 schroeven (AA) vast, zoals weergegeven.

Tenendo assieme i lati, girare da una parte la Palestra di attività. Continuare a premere durante la chiusura con 2 viti (Z) e 2 viti (AA) come mostrato.

Mens du holder sider sammen, skal du slå Aktivitets Gym på sin side. Hold trykket påtrykt, når du fastholder det med 2 skruer (Z) og 2 skruer (AA) som vist.

Podržte celou sestavu u sebe a otočte tělocvičný na stranu. Při utahování dvou šroubů (Z) a dvou šroubů (AA) držte díly stále pevně u sebe (viz ilustrace).

Удерживая стороны вместе, поверните спортивный уголок на бок. Продолжая нажимать, закрепите с помощью 2 шурупов (Z) и 2 винтов (AA), как показано на рисунке.

Ενώ κρατάτε σταθερά τις πλευρές μαζί, στρέψτε το Γυμναστήριο σε στο πλευρό του. Διατηρήστε την πίεση στις πλευρές ενώ τις ασφαλίζετε με δύο βίδες (Z) και 2 βίδες (AA) όπως φαίνεται.

9

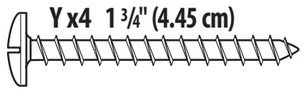

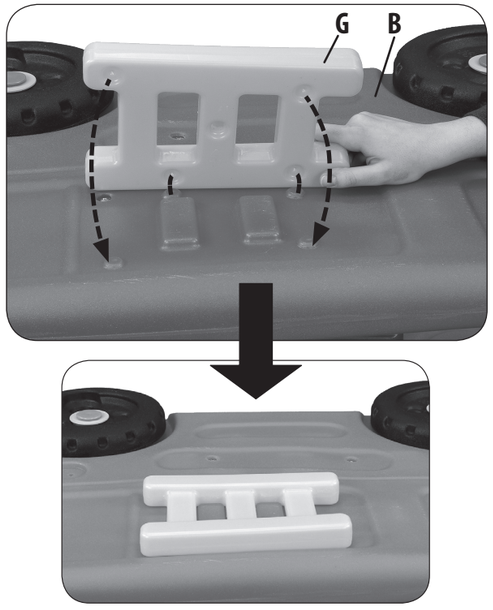

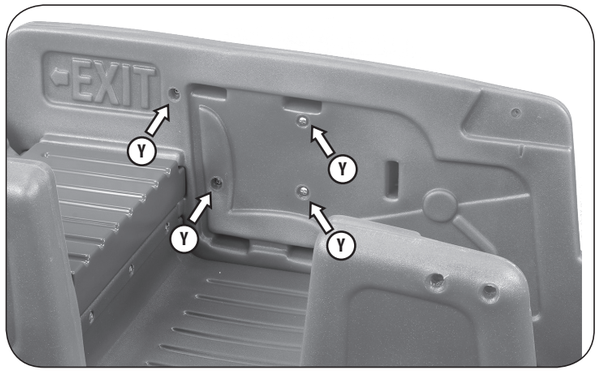

10

E

To ease the insertion of the slide to the base, apply a few drops of liquid soap to the ends (as shown).

Pour faciliter l'insertion du toboggan dans la base, appliquez quelques gouttes de savon liquide sur les extrémités (comme indiqué).

Para facilitar la colocación del tobogán en la base aplique unas gotas de jabón líquido en los extremos (tal y como se muestra).

Um das Anbringen der Rutsche an der Grundplatte zu erleichtern, ein paar Tropfen Flüssigseife an den Enden auftragen (siehe Bild).

Aby ułatwić wkładanie zjeżdżalni do podstawy, zaaplikuj kilka kropli mydła w płynie na jej końcach (jak pokazano na rysunku).

U kunt een paar druppeltjes vloeibare zeep aanbrengen op de uiteinden van de glijbaan (zoals weergegeven) zodat u hem makkelijker in de basis kunt steken.

Per agevolare l'inserimento sulla base dello scivolo, applicare alcune gocce di sapone liquido sulle estremità (come mostrato).

For at gøre indsættelsen af rutsjebanen i bunden nemmere, smøres nogle få dråber flydende sæbe på enderne (som vist).

K snazšímu vsunutí skluzavky do základny můžete na konce kápnout trochu tekutého mýdla (viz ilustrace).

Для лучшей вставки горки в основание добавьте несколько капель жидкого мыла на концы (как показано на рисунке).

Για να διευκολύνετε την εισαγωγή της πλευράς στη βάση, απλώστε λίγες σταγόνες υγρού σαπουνιού στα άκρα (όπως φαίνεται).

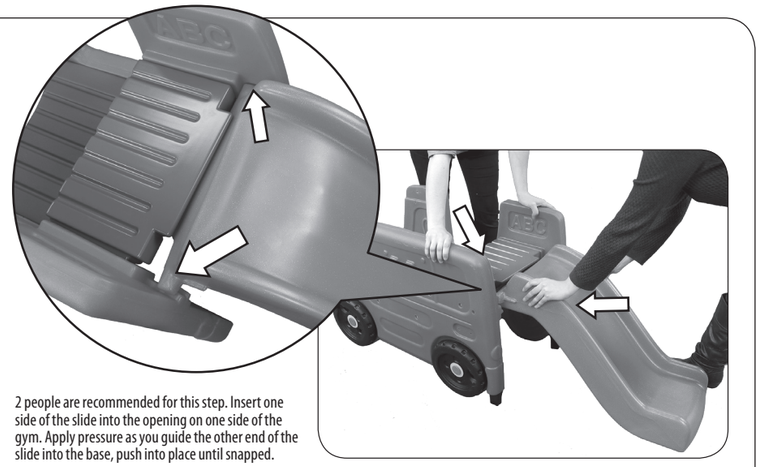

2 people are recommended for this step. Insert one side of the slide into the opening on one side of the gym. Apply pressure as you guide the other end of the slide into the base, push into place until snapped.

Il est préférable que 2 personnes effectuent cette étape. Insérez un côté du toboggan dans l'ouverture sur un côté de la Gym. Appliquez une pression pour guider l'autre extrémité du toboggan dans la base ; poussez en place jusqu'à l'emboîtement.

Se recomiendan 2 personas para este paso. Inserte un lado del tobogán en la abertura de un lado del gimnasio. Aplique presión mientras conduce el otro extremo del tobogán a la base. Empuje para encajarlo en su lugar.

Dieser Schritt ist einfacher mit 2 Personen. Eine Seite der Rutsche in die Öffnung auf einer Seite des Spielgeräts einsetzen. Wenn das andere Ende der Rutsche in die Grundplatte eingesetzt wird, solange drücken, bis es einrastet.

Do tego kroku zaleca się obecność drugiej osoby. Wprowadź jedną stronę zjeżdżalni do otworu po jednej stronie zabawki. Dociskaj, wprowadzając drugi koniec zjeżdżalni do podstawy, popychaj go na miejsce aż się zatrzaśnie.

Wij adviseren om deze stap met 2 personen uit te voeren. Steek de ene kant van de glijbaan in de opening aan een kant van de speelbus. Oefen druk uit terwijl u de andere kant van de glijbaan in de basis aanbrengt, en duw hem op zijn plaats tot hij klikt.

Si consiglia di eseguire questo passo con l'aiuto di un'altra persona. Inserire un lato dello scivolo nell'apertura di un lato della palestra. Premere guidando nella base l'altra estremità dello scivolo, spingere fino ad udire uno scatto.

Det anbefales, at 2 mennesker hjælper hinanden med dette trin. Indsæt en side af rutsjebanen i åbningen på den ene side af bussen. Tryk den anden side af rutsjebanen ned i bunden, indtil du hører et klik.

Doporučujeme, aby tento krok prováděly dvě osoby. Jednu stranu skluzavky vsuňte do otvoru na boku autobusu. Tlakem zasuňte druhý konec skluzavky do základny. Tlačte dokud skluzavka nezapadne na svoje místo.

Этот шаг лучше выполнять вдвоем. Вставьте одну сторону горки в отверстие на одной стороне спортивного уголка. Нажимайте, направляя второй конец горки в основание, протолкните на место до щелчка.

Συνιστώνται 2 άτομα για αυτό το βήμα. Εισαγάγετε μία πλευρά της τσουλήθρας στο άνοιγμα στη μία πλευρά του γυμναστηρίου. Εφαρμόστε πίεση καθώς οδηγείτε την άλλη άκρη της τσουλήθρας στη βάση και σπρώξτε την στη θέση της έως ότου κουμπώσει.

11

Z x2 2 ½" (6.35 cm)

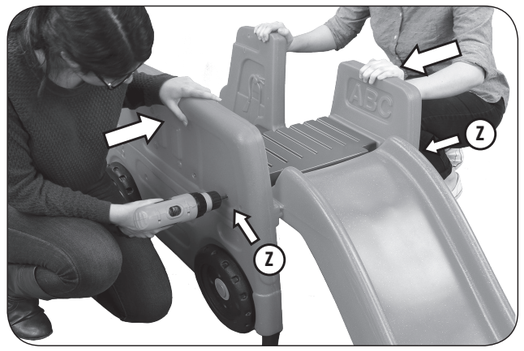

Hold slide and sides of gym together and secure with 2 screws (Z) - one on each side.

Tenez ensemble le toboggan et les côtés de la Gym et fixez avec 2 vis (Z) ; une de chaque côté.

Mantenga unido el tobogán con los lados del gimnasio mientras lo asegura con 2 tornillos (Z), uno de cada lado.

Die Rutsche und die Seiten zusammenhalten und mit 2 Schrauben (Z) sichern – eine auf jeder Seite.

Dociskaj razem zjeżdżalnię i boki zabawki i złącz je 2 wkrętami (Z) – po jednym na każdej stronie.

Houd de glijbaan en de zijkanten van de speelbus tegen elkaar aan gedrukt en zet het geheel met 2 schroeven (Z) vast (één aan elke kant).

Trattenere vicini lo scivolo e i lati della palestra e chiuderli con 2 viti (Z) – una per lato.

Hold rutsjebanen og siderne af bussen sammen og fastgør med 2 skruer (Z) – en på hver side.

Podržte skluzavku a boky autobusu u sebe a zajistěte dvěma šrouby (Z) – jedním na každé straně.

Удерживая вместе горку и боковины спортивного уголка, зафиксируйте их 2 шурупами (Z), по одному с каждой стороны.

Κρατάτε σταθερά μαζί την τσουλήθρα και τις πλευρές του γυμναστηρίου και ασφαλίστε τις με 2 βίδες (Z) – μία σε κάθε πλευρά.

12

Z x3 2 ½" (6.35 cm)

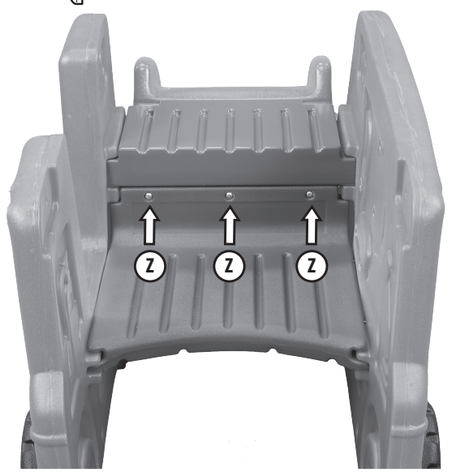

Tighten with 3 screws (Z) in the locations shown.

Serrez avec 3 vis (Z) aux emplacements indiqués.

Ajuste la estructura con 3 tornillos (Z) en los lugares indicados.

Mit 3 Schrauben (Z) an den markierten Stellen sichern.

Wzmocnij konstrukcję 3 wkrętami (Z) w pokazanych miejscach.

Zet de glijbaan met 3 schroeven (Z) vast op de weergegeven locaties.

Stringere con 3 viti (Z) nelle posizioni mostrate.

Fastgør forsvarligt med 3 skruer (Z) de viste steder.

Utáhněte tři šrouby (Z) dle ilustrace.

Затяните 3 шурупами (Z), установив их в показанных точках.

Σφίξτε με 3 βίδες (Z) στις θέσεις που υποδεικνύονται.

22

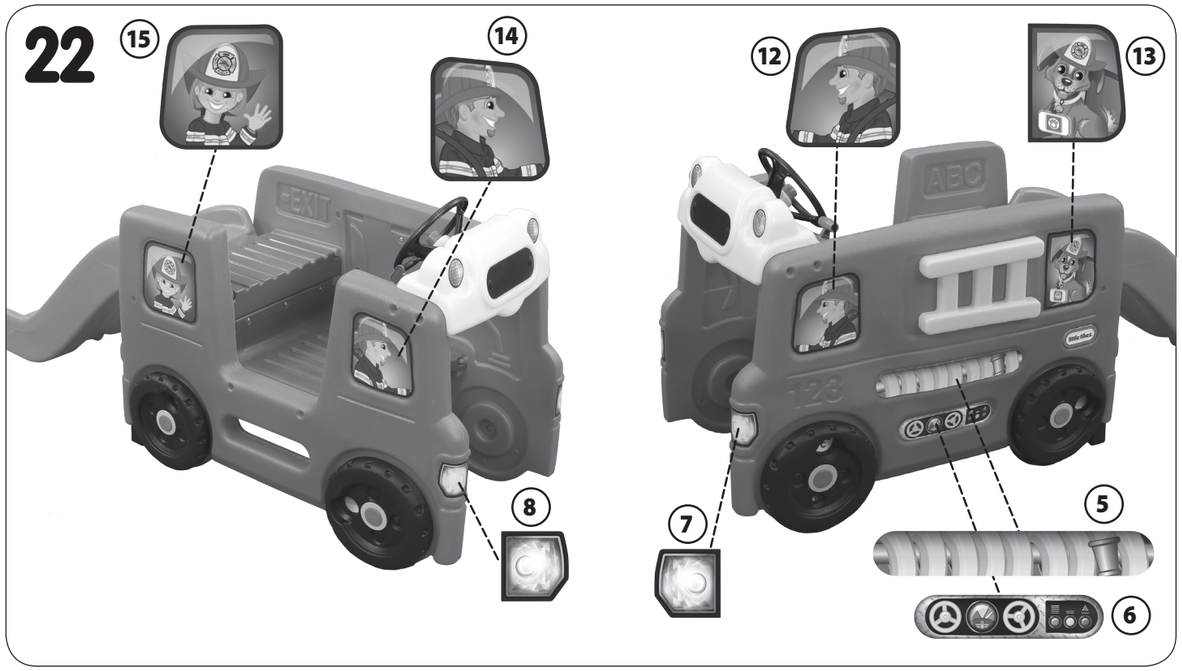

- It is recommended that the orientation of the assembled product be such that direct sunlight is minimized on surfaces intended for standing or sitting.
- Instruct children on proper use of this product, only after properly placed, and not in a manner other than intended.
- Do not allow children to climb on product when product is wet.
- Instruct children not to attach items to the product that are not specifically designed for use with the product such as, but not limited to, jump ropes, clotheslines, pet leashes, cables and chains, as they may cause a strangulation hazard.
- Instruct children to remove their bike or other sports helmet before playing on this product.
- Dress children appropriately: do not allow children to wear loose-fitting clothing including ponchos, scarves and garments with drawstrings. Well-fitting shoes must be worn at all times.
- Protect your eyes. Always wear safety glasses when using a hammer.

MAINTENANCE

⚠ WARNING:

Failure to perform periodic checks could cause this product to overturn or cause a fall.

The following checks should be performed at the beginning and end of each season and twice monthly during the usage period:

- Reinstall any plastic parts, such as swing seats or any other items that were removed for the cold season.
- Tighten all hardware.
- Lubricate all metallic moving parts at the beginning of the play season and twice per month during the play season.
- Check all protective coverings on bolts, pipes, edges, and corners. Replace if they are loose, cracked, or missing.
- Check all moving parts including swing seats, ropes, cables, and chains for wear, rust, or other deterioration. Replace if any of these conditions exist.
- Check metal parts for rust. If found, sand and repaint using a nonlead-based paint meeting the requirements of 16 CFR 1303.
- Rake and check depth of loose fill protective surfacing materials to prevent compaction and to maintain appropriate depth. Replace as necessary.

- Take this product indoors or do not use when temperatures fall below 0°F/-18°C.

DISPOSAL

- Disassemble and dispose of equipment in such a manner that no hazardous conditions such as, but not limited to, small parts and sharp edges exist at the time equipment is discarded.

CONSUMER SERVICE
CONSUMER SERVICE
TOLL-FREE NUMBER:

United States:
www.littletikes.com
1-800-321-0183 Monday - Friday
The Little Tikes Company
2180 Barlow Road
Hudson, OH 44236
E-mail: service@littletikescare.com

United Kingdom:
www.littletikes.co.uk
Little Tikes, MGA Entertainment (UK) Ltd
50 Presley Way
Crownhill
Milton Keynes MK8 0ES
Bucks, UK
Tel: +0 800 521 558
E-mail: support@LittleTikesStore.co.uk

Printed in Poland. D.R.©2018 The Little Tikes Company
© The Little Tikes Company, an MGA Entertainment company. LITTLE TIKES® is a trademark of Little Tikes in the U.S. and other countries. All logos, names, characters, likenesses, images, slogans, and packaging appearance are the property of Little Tikes. Please keep this address and packaging for reference since it contains important information. Contents, including specifications and colors, may vary from photos depicted on package. Instructions included. Please remove all packaging including tags, ties & tacking stitches before giving this product to a child.

LIMITED WARRANTY

The Little Tikes Company makes fun, high quality toys. We warrant to the original purchaser that this product is free of defects in materials or workmanship for one year * from the date of purchase (dated sales receipt is required for proof of purchase). At the sole election of The Little Tikes Company, the only remedies available under this warranty will be the replacement of the defective part or replacement of the product. This warranty is valid only if the product has been assembled and maintained per the instructions. This warranty does not cover abuse, accident, cosmetic issues such as fading or scratches from normal wear, or any other cause not arising from defects in material and workmanship. *The warranty period is three (3) months for daycare or commercial purchasers.

U.S.A and Canada: For warranty service or replacement part information, please visit our website at www.littletikes.com, call 1-800-321-0183 or write to: Consumer Service, The Little Tikes Company, 2180 Barlow Road, Hudson OH 44236, U.S.A. Some replacement parts may be available for purchase after warranty expires—contact us for details.

Outside U.S.A and Canada: Contact place of purchase for warranty service. This warranty gives you specific legal rights, and you may also have other rights, which vary from country/state to country/state. Some countries/states do not allow the exclusion or limitation of incidental or consequential damages, so the above limitation or exclusion may not apply to you.

Please keep this manual as it contains important information.

little tikes.
Visit our website at www.littletikes.com to register your product online and to enter our sweepstakes.
(No purchase necessary)

FRANÇAIS

FIRE TRUCK ACTIVITY GYM™

Age : 1 1/2 - 5 ans
Prière de conserver le reçu comme preuve d'achat.

⚠ ATTENTION :
UN ADULTE DOIT EFFECTUER L'ASSEMBLAGE.

- Conserver ces instructions à titre de référence.
- Avant l'assemblage du produit, ce paquet contient des petites pièces de matériel qui peuvent présenter un risque d'étouffement, et des bords et des arrondis tranchants. Tenir hors de portée des enfants avant l'assemblage complet.
- Pour prévenir des blessures graves, les enfants ne doivent pas utiliser l'équipement avant son installation complète.
- Une chute sur une surface dure peut causer un traumatisme crânien ou d'autres blessures graves. Ne placez jamais ce produit sur du béton, de l'asphalte, du bois, de la terre battue, de l'herbe ou d'autres surfaces dures. Un tapis sur un plancher dur pourrait ne pas suffire à empêcher les blessures. Utilisez toujours un revêtement de protection sur le sol, sous et autour de l'équipement du terrain de jeux, conformément à la « Fiche d'informations au consommateur sur les matériaux de surface des aires de jeux » jointe. Hauteur maximale de protection contre les chutes requise jusqu'à 45,7 cm (1.5 pieds).
- La surveillance par un adulte est recommandée. Ne laisser jamais un enfant sans surveillance.
- Ce produit n'a pas été conçu pour les enfants 1 1/2 - 5 ans.
- Poids maximum par enfant : 23 kg. Limité à 2 enfants.
- Les enfants doivent porter des chaussures.
- Ce produit n'est conçu que pour une utilization domestique et familiale, à l'intérieur et l'extérieur.
- L'observation des règles et des précautions suivantes diminue les risques d'accidents graves ou mortels.
- Installer cet appareillage sur un terrain nivelé et à une distance d'au moins 2 m de tout objet. Les balançoires doivent être placées à une distance d'au moins 4 m de tout objet, à l'avant ou à l'arrière lorsqu'elles sont en position de repos. Les objets à éviter comprennent mais sans s'y limiter, les clôtures, les constructions, les branches hautes, les cordes à linge ou les fils électriques.
- Nous vous recommandons d'orienter le produit assemblé de manière à minimiser l'exposition au soleil des surfaces conçues pour se tenir debout ou s'asseoir.
- Apprendre aux enfants comment utiliser cet appareillage de manière appropriée, seulement après avoir correctement effectué le montage et l'installation. Et non pas d'une manière qui ne correspondrait pas à la fonction de l'appareillage.
- Ne pas laisser les enfants grimper sur l'appareillage lorsque ce dernier est mouillé.

20

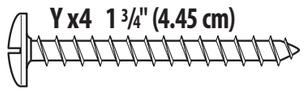

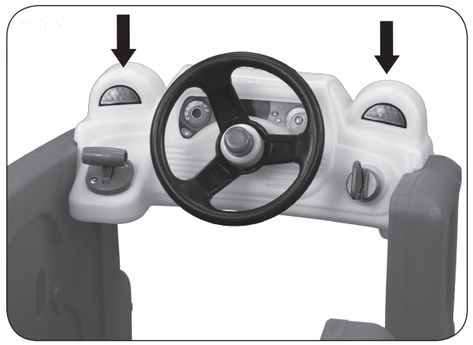

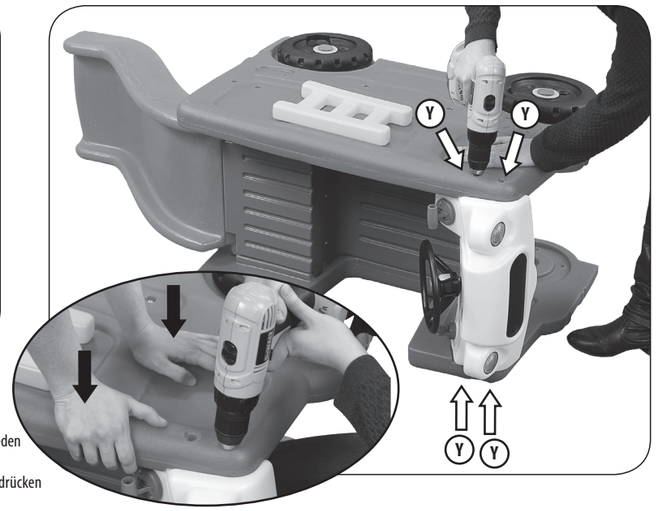

Place dashboard on as shown. Push both sides of dashboard together while securing with 4 screws (Y) - 2 on each side.

Placez le tableau de bord comme indiqué. Poussez ensemble les deux côtés du tableau de bord tout en fixant avec 4 vis (Y) ; 2 de chaque côté.

Coloque el tablero tal y como se muestra. Empuje los dos lados del tablero para que queden unidos mientras los asegura con 4 tornillos (Y), 2 de cada lado.

Armaturenbrett anbringen (siehe Bild). Beide Seiten des Armaturenbretts zusammendrücken und mit 4 Schrauben (Y) sichern – 2 auf jeder Seite.

Umieść deskę rozdzielczą zgodnie z rysunkiem. Złącz obie strony deski rozdzielczej, przykręcając 4 wkręty (Y) – po dwa na każdej stronie.

Breng het dashboard aan zoals weergegeven. Duw beide kanten van het dashboard samen en zet het met 4 schroeven (Y) vast (2 aan elke kant).

Posizionare il cruscotto come mostrato. Spingere assieme i due lati del cruscotto serrando con 4 viti (Y) – 2 su ciascun lato.

Anbring instrumentbrættet som vist. Skub begge sider af instrumentbrættet sammen, mens det fastgøres med 4 skruer (Y) – 2 på hver side.

Umístěte řídicí panel dle ilustrace. Obě strany řídicího panelu stlačte k sobě a zajistěte čtyřmi šrouby (Y) – dvěma na každé straně.

Установите приборную панель, как показано на рисунке. Сожмите вместе обе стороны приборной панели, закрепив ее 4 шурупами (Y), по 2 с каждой стороны.

Τοποθετήστε το ταμπλό όπως φαίνεται. Σπρώξτε και τις δύο πλευρές του ταμπλό μαζί ενώ το ασφαλίζετε με 4 βίδες (Y) – 2 σε κάθε πλευρά.

21

Flip unit on its side and secure with 2 screws (Y) - one on each side up under the dashboard.

Retournez l'unité sur le côté et fixez-la avec 2 vis (Y) ; une de chaque côté sous le tableau de bord.

Apoye la unidad sobre sulado y asegure el tablero con 2 tornillos (Y), uno a cada lado por debajo.

Das Gerät auf die Seite drehen und mit 2 Schrauben (Y) sichern – eine auf jeder Seite unter dem Armaturenbrett.

Przewróć zabawkę na bok i przykręć 2 wkręty (Y) – po jednym na każdej stronie, pod deską rozdzielczą.

Zet het geheel op zijn zijkant en zet het dashboard vast met 2 schroeven (Y); één

Appoggiare l'unità su un lato e serrare con 2 viti (Y) – una su ciascun lato sotto al cruscotto.

Vend enheden om på siden og fastgør med 2 skruer (Y) – en på hver side oppe under instrumentbrættet.

Otočte celou sestavu na bok a zajistěte dvěma šrouby (Y) – jedním na každé straně směrem nahoru pod řídicí panel.

Переверните устройство на бок и зафиксируйте 2 шурупами (Y), по одному с каждой стороны вверх под приборной панелью.

Γυρίστε τη μονάδα στο πλευρό της και ασφαλίστε την με 2 βίδες (Y) – μία σε κάθε πλευρά κάτω από το ταμπλό.

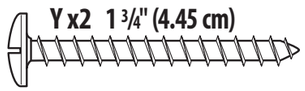

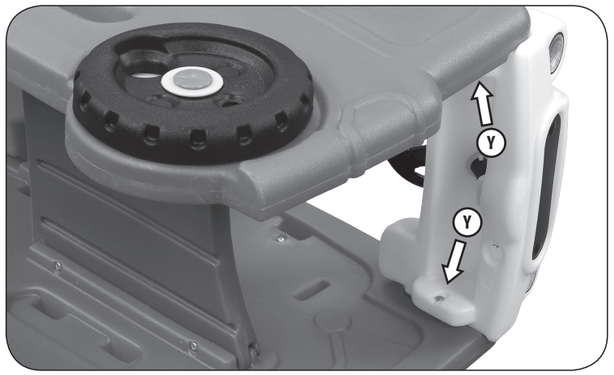

13

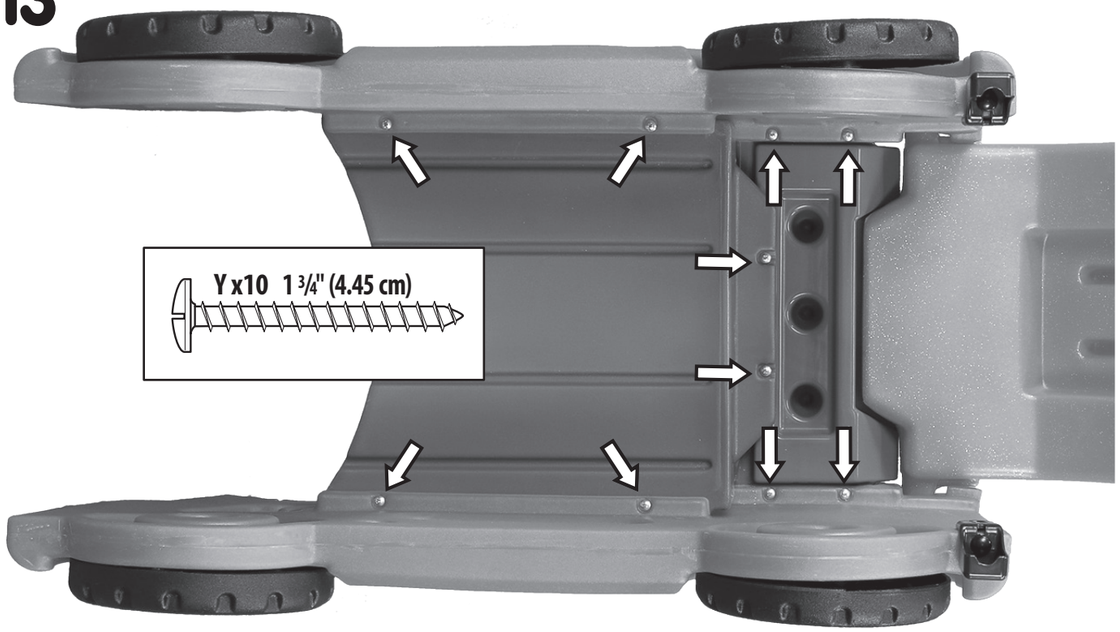

Flip unit over and tighten with 10 screws (Y) in the locations shown.

Retournez l'unité et serrez avec 10 vis (Y) aux emplacements indiqués.

Dé vuelta la unidad y ajústela con 10 tornillos (Y) en los lugares indicados.

Das Gerät umdrehen und mit 10 Schrauben (Y) an den markierten Stellen sichern.

Obróć zabawkę i wzmocnij ją 10 wkrętami (Y) w pokazanych miejscach.

Draai het geheel om en bevestig 10 schroeven (Y) op de weergegeven locaties.

Capovolgere l'unità e serrare con 10 viti (Y) nelle posizioni mostrate.

Vend enheden om og fastgør med 10 skruer (Y) de viste steder.

Otočte celou sestavu dnem vzhůru a utáhněte deset šroubů (Y) na místech ukázaných na ilustraci.

Переверните устройство и затяните 10 шурупами (Y) в точках, показанных на рисунке.

Αναποδογυρίστε τη μονάδα και σφίξτε την με 10 βίδες (Y) στις θέσεις που υποδεικνύονται.

14

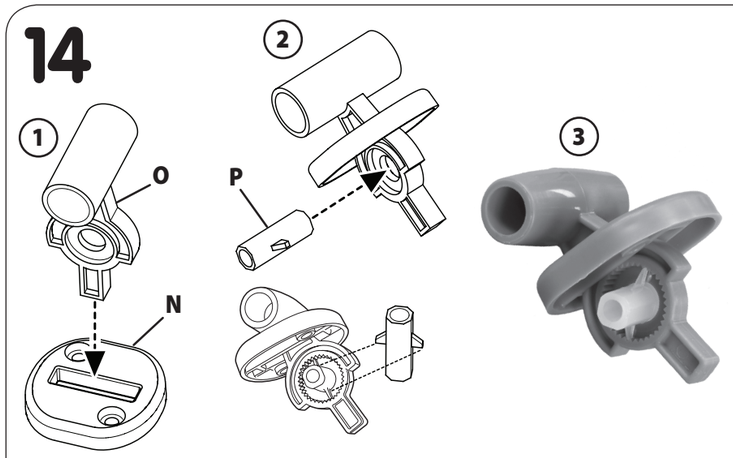

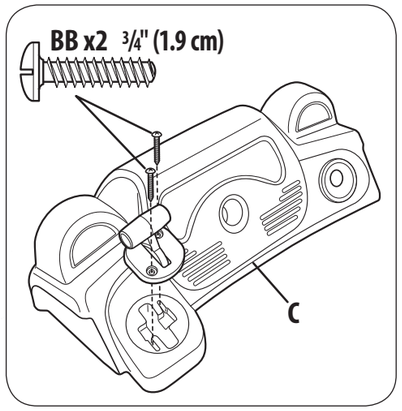

CLICKER ASSEMBLY: Important: Insert part (P) with flat side of prong against base of clicker (as shown).

ASSEMBLAGE DU CLIQUET : Important : insérez la pièce (P) avec le côté plat de la broche contre la base du cliquet (comme indiqué).

MONTAJE DE LA PALANCA QUE HACE CLIC: Importante: Inserte la parte (P) de manera que el lado plano de la punta quede contra la base de la palanca (tal y como se muestra).

ZUSAMMENBAU DES SCHALTHEBELS: Wichtig: Teil (P) mit der flachen Seite der Zacke in den unteren Teil des Hebels stecken (siehe Bild).

MONTAŻ KLIKERA: Ważne: Wsuń część (P) płaską powierzchnią końcówki w stronę podstawy klikera (jak pokazano na rysunku).

KLIKKER MONTEREN: Belangrijk: Steek deel (P) met de platte kant van het uitsteeksel tegen het onderstuk van de klikker (zoals weergegeven).

MONTAGGIO DEL DISPOSITIVO A SCATTO: Importante: Inserire la parte (P) con il lato piatto della punta rivolto verso la base del dispositivo a scatto (come mostrato).

MONTERING AF KONTROLENHED: Vigtigt: Indsæt del (P) med den flade side af grebet mod kontrolenhedens bund (som vist).

MONTÁŽ CVAKADLA: Důležité: Vložte část (P) plochou stranou hrotu proti základně cvakadla (viz ilustrace).

СБОРКА ТРЕЩОТКИ. Важная информация. Вставляйте (P) плоской стороной зубца напротив трещотки (как показано на рисунке).

ΕΓΚΑΤΑΣΤΑΣΗ ΤΟΥ ΚΛΙΚΕΡ: Σημαντικό: Εισαγάγετε το τμήμα (P) με την επίπεδη πλευρά της περόνης πάνω στη βάση του κλίκερ (όπως φαίνεται).

15

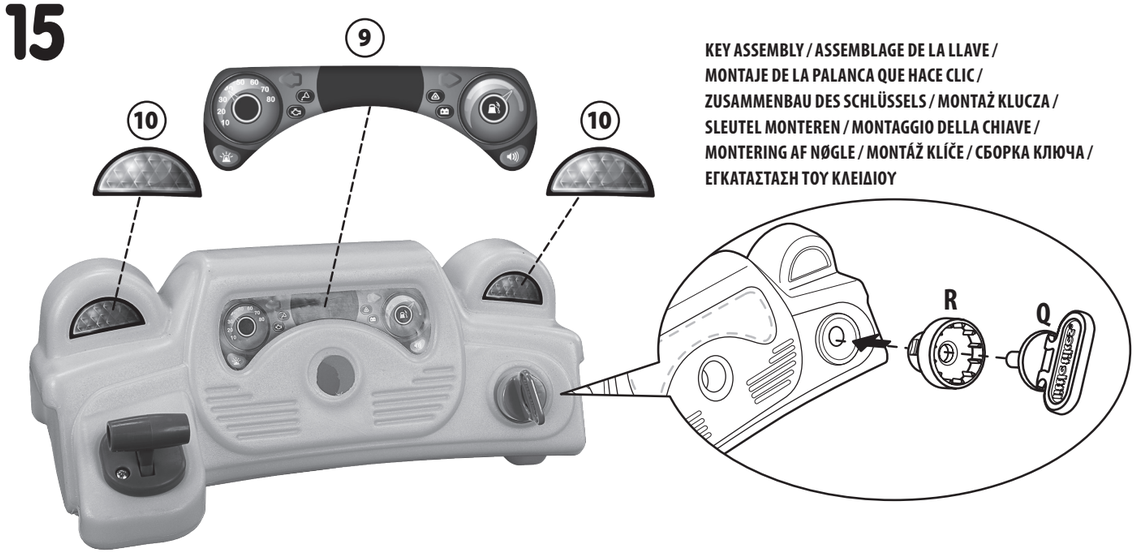

KEY ASSEMBLY / ASSEMBLAGE DE LA LLAVE / MONTAJE DE LA PALANCA QUE HACE CLIC / ZUSAMMENBAU DES SCHLÜSSELS / MONTAŻ KLUCZA / SLEUTEL MONTEREN / MONTAGGIO DELLA CHIAVE / MONTERING AF NØGLE / MONTÁŽ KLÍČE / СБОРКА КЛЮЧА / ΕΓΚΑΤΑΣΤΑΣΗ ΤΟΥ ΚΛΕΙΔΙΟΥ

18

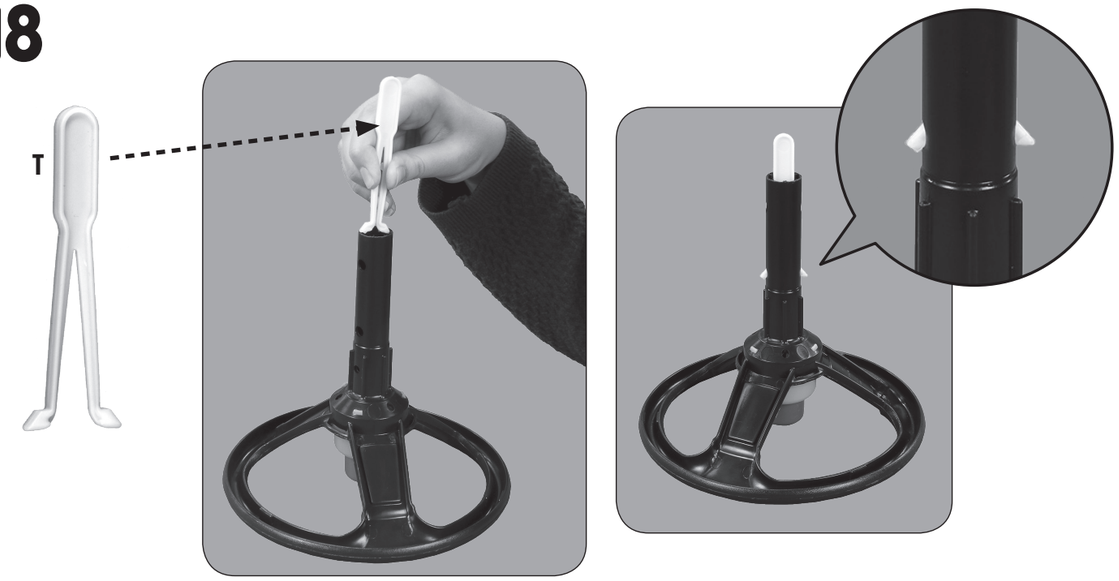

16

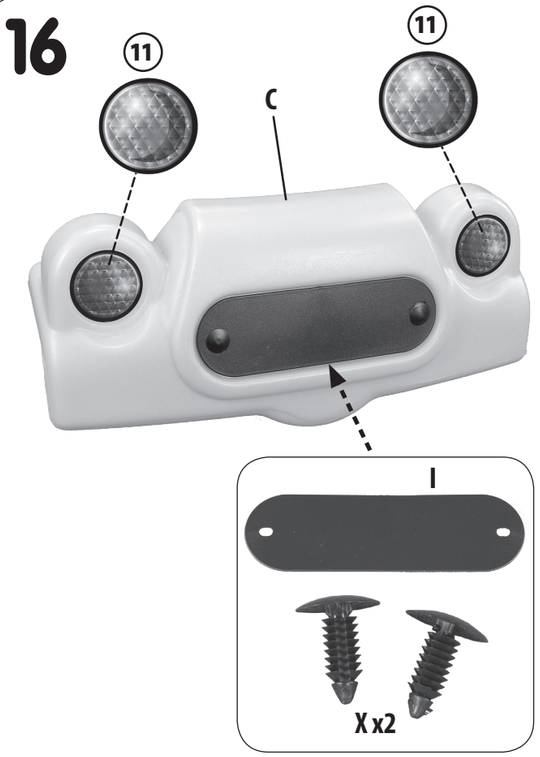

17

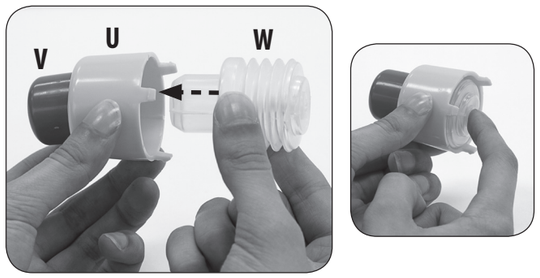

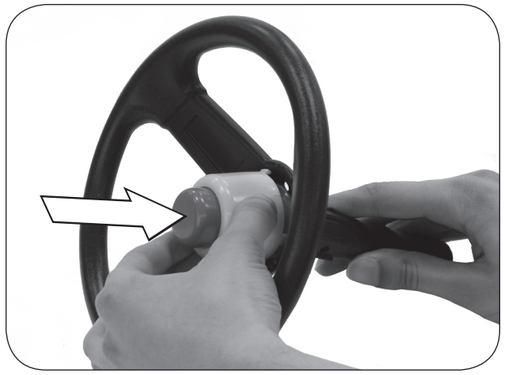

19

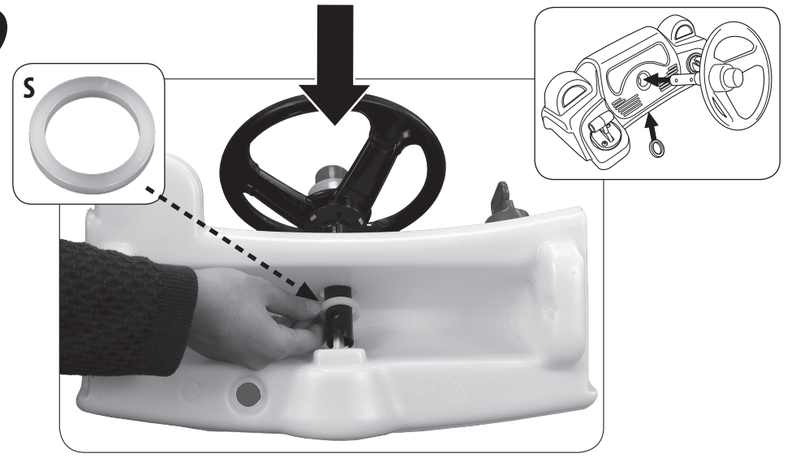

Insert Steering Wheel (J) through dashboard and thread through part (S). Steering Wheel will click into place.

Insérez le volant (J) dans le tableau de bord et vissez-le dans la pièce (S). Le volant s'emboîte en place.

Pase el volante (J) por el tablero y por la parte (S). El volante hará clic cuando quede acomodado en su lugar.

Das Lenkrad (J) in das Armaturenbrett und durch Teil (S) einsetzen. Das Lenkrad rastet ein.

Umieść kierownicę (J) w desce rozdzielczej i wsuń ją przez część (S). Kiedy kierownica znajdzie się na swoim miejscu, usłyszysz kliknięcie.

Steek het stuur (J) door het dashboard en onderdeel (S). Het stuur klikt op zijn plaats vast.

Inserire il volante (J) nel cruscotto e avvitarlo all'interno della parte (S). Il volante scatterà in posizione.

Indsæt rattet (J) gennem instrumentbrættet og gennem del (S). Rattet vil klikke på plads.

Prostrčte volant (J) řídicím panelem a provlečte dílem (S). Volant zaklapne na svoje místo.

Вставьте руль (J) в приборную панель и прокрутите по резьбе сквозь деталь (S). Руль установится на месте со щелчком.

Εισαγάγετε το τιμόνι (J) μέσα από το ταμπλό και περάστε το μέσα από το εξάρτημα (S). Το τιμόνι θα μαγκώσει στη θέση του.